COLEGIO PRINCIPADO DE MÓNACO
"A new concept of education"

Lic. Yasmin Tello Romero
Grado: segundo
Matemáticas
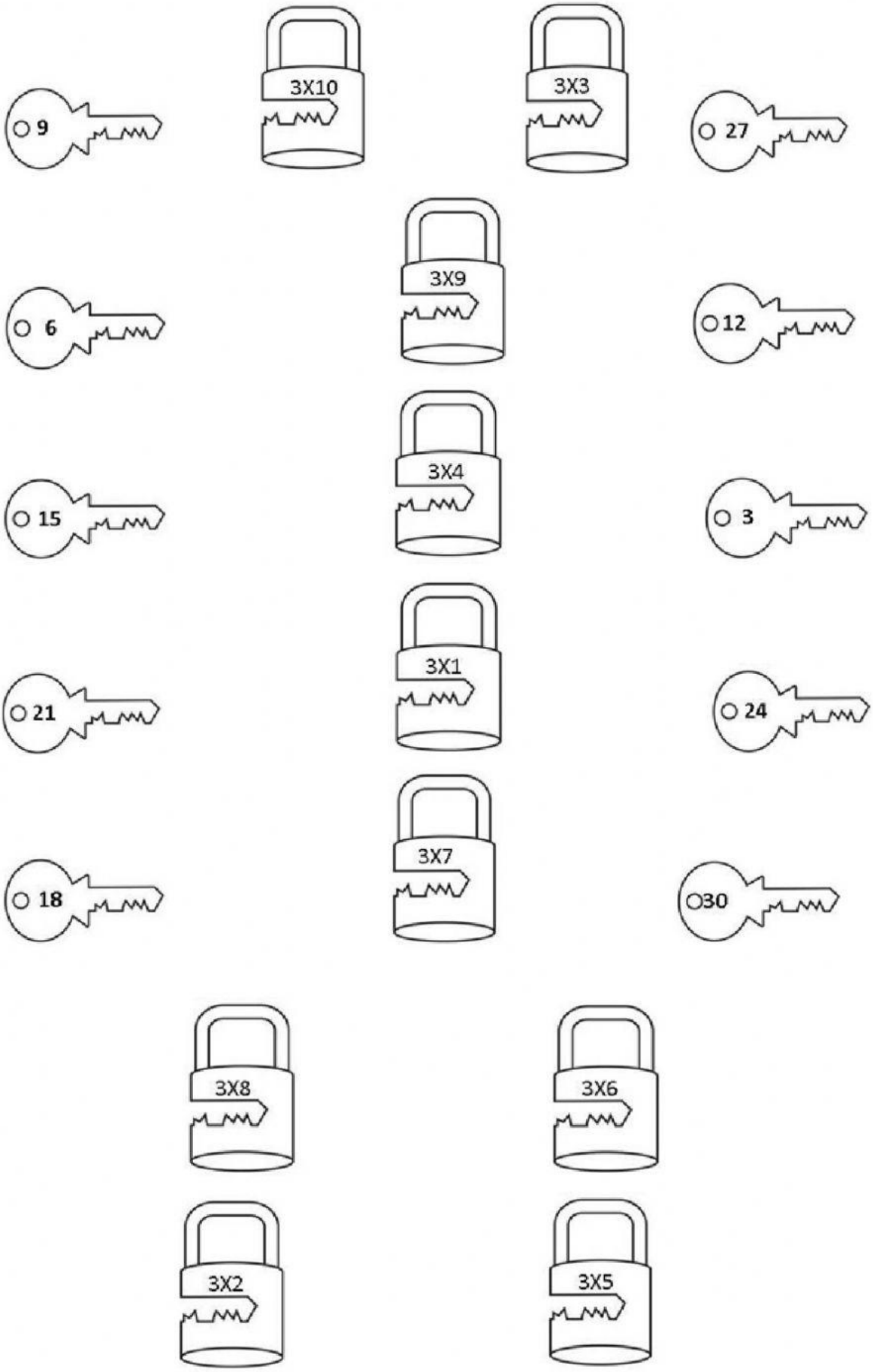
La tabla del 3, hay que colocar cada llave al lado de su cerradura del candado correspondiente