Escola/Colégio:	
Disciplina: **QUÍMICA**	Ano/Série:
Estudante:	nº:

Aula 6 - Principais materiais condutores elétricos.

01. Preencha o diagrama abaixo com as informações corretas:

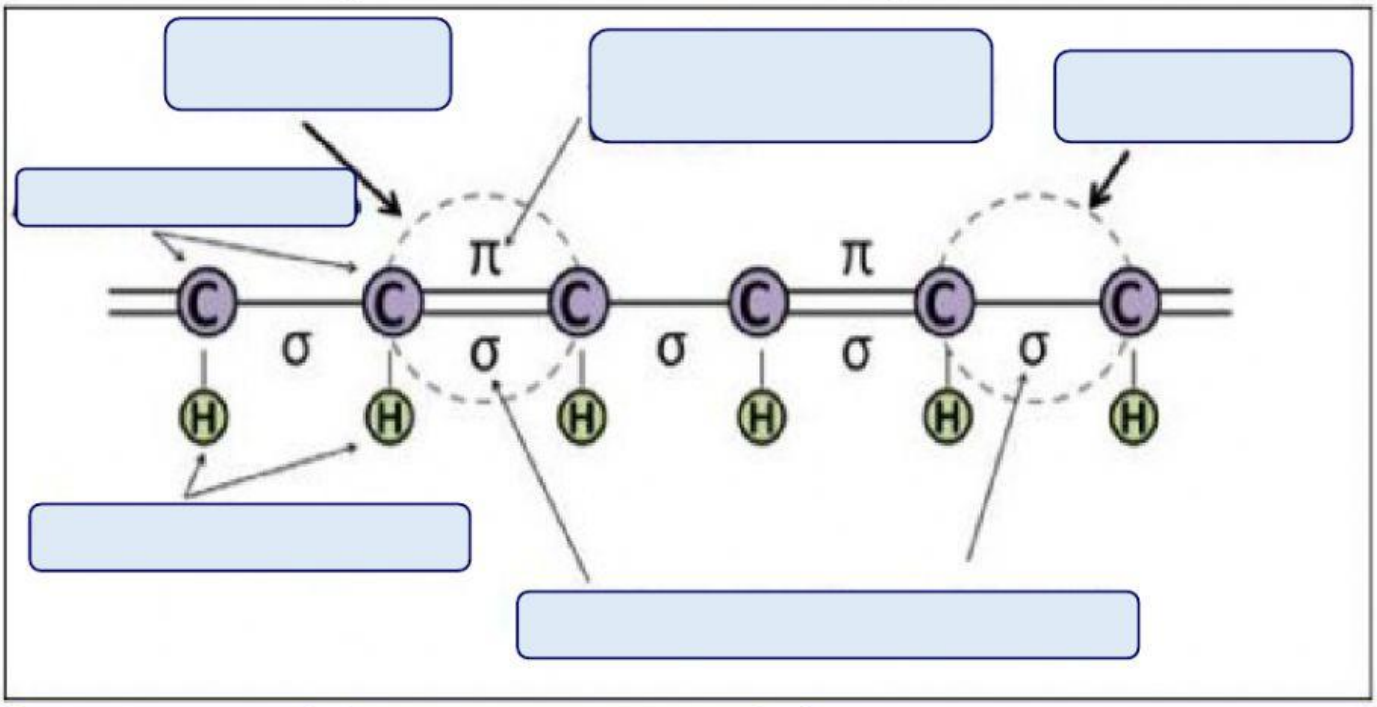

Ligação simples | Átomos de Hidrogênio | Ligação π – permite a facilidade de deslocalização de elétrons. | Ligação dupla | Átomos de Carbono | Ligação α – assegura a força da cadeia.

02. Preencha com os termos que estão faltando.

Define-se _____ como sendo a propriedade da _____ que permite a _____ de cargas elétricas em seu interior. Quando o material permite o deslocamento de _____ com facilidade, esse é caracterizado como um _____ de _____ elétrica.

fluidez | matéria | elétrons | bom condutor | condutividade | corrente

03. Marque os materiais que são bons condutores de corrente elétrica:

( ) vidro ( ) metais ( ) plásticos

( ) polímeros conjugados ( ) ar úmido ( ) cerâmica

( ) solo ( ) borracha ( ) água salgada

LIVEWORKSHEETS

04. No esquema do retículo cristalino abaixo, escreva o nome das partes indicadas.

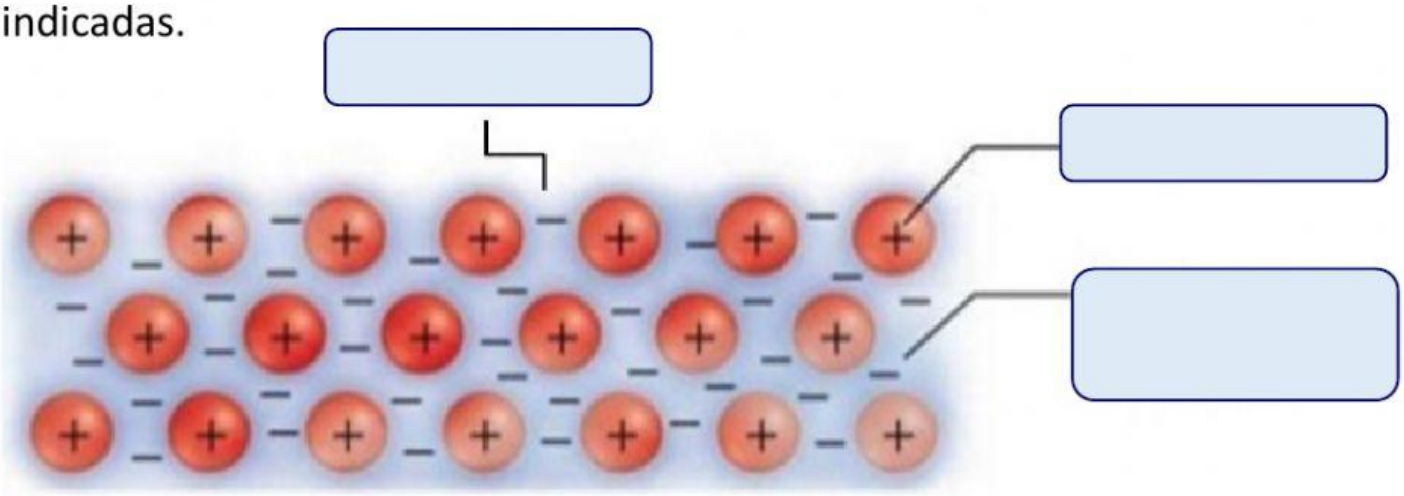

05. A respeito da condutividade elétrica e térmica dos materiais, marque a alternativa correta:

a) Somente os metais podem conduzir eletricidade e calor.

b) Em hipótese alguma, um dielétrico pode conduzir corrente elétrica ou calor.

c) Os metais destacam-se como bons condutores elétricos porque possuem excesso de prótons em sua estrutura atômica.

d) Os materiais que são isolantes elétricos possuem alta condutividade elétrica.

e) Um material é melhor condutor que outro quando possuir valor de condutividade elétrica maior.

06. Marques os isolantes elétricos.

(1) Madeira, plástico.

(2) O corpo dos animais.

(3) Papel, seda, nylon.

(4) Gases. ionizados.

(5) Porcelana, vidro, mica.

(6) Metais em geral.

(7) Água pura.

(8) Sais, ácidos e bases em solução, e, sais fundidos.

LIVEWORKSHEETS