Задача на развитие функциональной грамотности
в рамках темы «Усечённый конус. Цилиндр»

Фонарик диаметром 10 см светит на стену. Расстояние от световой части до стены 30 см. Рассеянная часть света представляет собой усеченный конус, а прямой свет – цилиндрическую форму. Диаметр рассеивающейся части света увеличивается на 6см через каждые 10 см от стены.

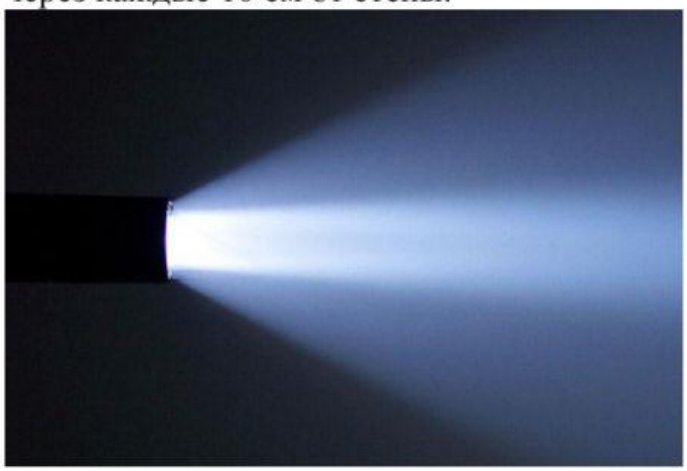

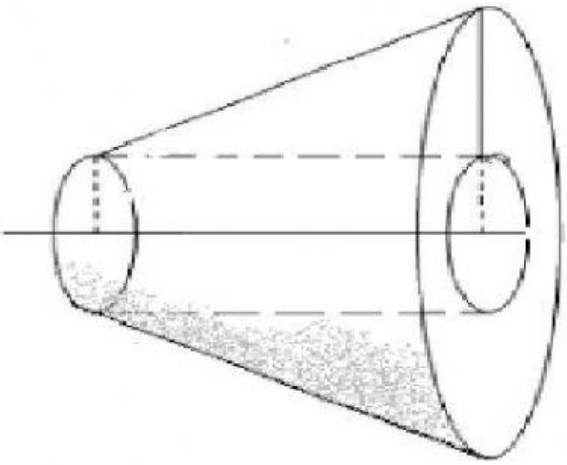

1) Найдите площадь боковой поверхности цилиндрической части света
   A) 350 π см^2
   B) 200 π см^2
   C) 325 π см^2
   D) 300 π см^2
   E) 375 π см^2
2) Найдите длину большего основания усеченного конуса
   A) 35 π см
   B) 16 π см
   C) 28 π см
   D) 22 π см
   E) 30 π см
3) Найдите площадь кольца на стене, образованного отражением света фонарика
   A) 56 π см^2
   B) 171 π см^2
   C) 342 π см^2
   D) 299 π см^2
   E) 146 π см^2

LIVEWORKSHEETS

4) Найдите площадь боковой поверхности усечённого конуса

A) $57\pi\sqrt{109}$ см^2

B) $57\pi\sqrt{91}$ см^2

C) $51\pi\sqrt{109}$ см^2

D) $42\pi\sqrt{97}$ см^2

E) $57\pi\sqrt{97}$ см^2

5) Найдите объем полной части фигуры

A) 2610π см^3

B) 930π см^3

C) 1260π см^3

D) 1910π см^3

E) 2160π см^3

LIVEWORKSHEETS