في الشكل المجاور إذا علمت أن الدائرة متزنة ما **قيمة المقاوم x** ؟

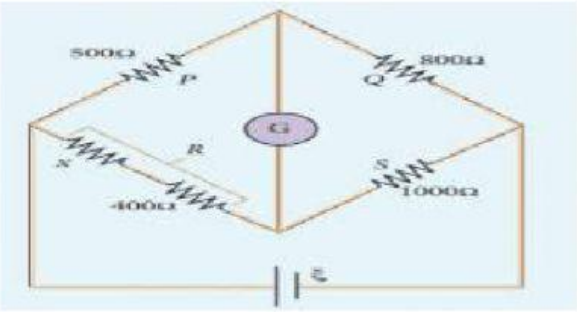

a) 225 Ω

b) 350 Ω

c) 475 Ω

d) 825 Ω

في الدائرة المجاورة ما **مقدار المقاومة R_2** والتي تجعل قراءة الجلفانوميتر تساوي صفر ؟

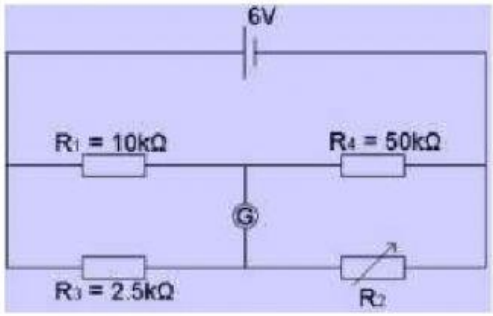

a) 0.5 KΩ

b) 12.5 KΩ

c) 50.0 KΩ

d) 200 KΩ

في الشكل المجاور **ما طول L_1 و L_2** والتي تجعل الدائرة متزنة (قراءة الجلفانوميتر صفر) ؟

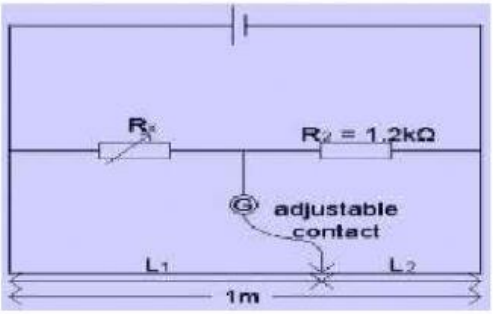

a) L_2=0.2m ، L_1=0.8m

b) L_2=0.3m ، L_1=0.7m

c) L_2=0.4m ، L_1=0.6m

d) L_2=0.5m ، L_1=0.5m

LIVEWORKSHEETS

بالإعتماد على الدائرة الموضحة في الشكل المجاور ما المعادلة التي تعبر عن التيار المار في الأميتر ؟

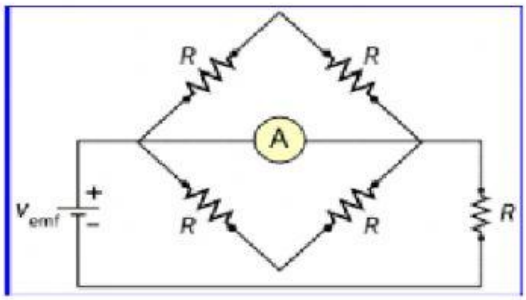

a) $i = 0$

b) $i = \frac{V_{emf}}{R}$

c) $i = \frac{V_{emf}}{4R}$

d) $i = \frac{V_{emf}}{5R}$

في الدائرة الكهربائية المجاورة ، إذا كانت شدة التيار المار في الأميتر تساوي صفر أي الآتية غير صحيح ؟

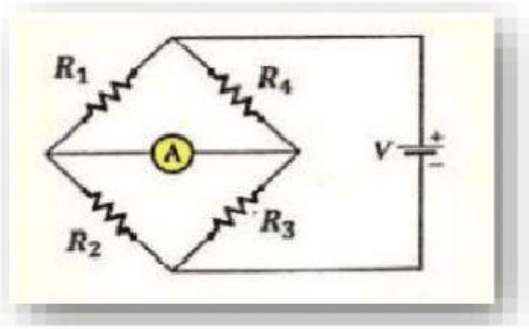

a) $R_1 = \frac{R_2}{R_3} \times R_4$

b) $R_2 = \frac{R_1}{R_4} \times R_3$

c) $R_3 = \frac{R_4}{R_1} \times R_2$

d) $R_3 = \frac{R_1}{R_2} \times R_4$

LIVEWORKSHEETS