كيف ستتغير المقاومة المكافئة بين النقطتين (B,A) إذا أزلنا واحدة من المقاومات الموجودة في هذا التوصيل ؟

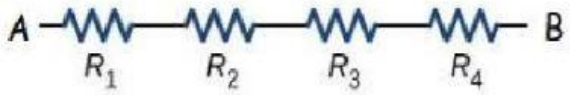

a) ستزداد

b) ستقل

c) لن تتغير

d) المعلومات المعطاة غير كافية لتحديد ذلك

ثلاثة مصابيح مختلفة المقاومة موصولة على التوالي مع بطارية تزود الدائرة بفرق جهد ثابت، أي المصابيح ستكون إضاءته أكثر سطوعا؟

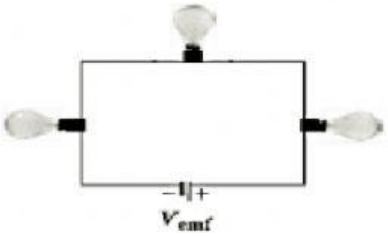

a) المصباح ذو المقاومة الأقل

b) المصباح ذو المقاومة الأعلى

c) المصباح ذو التيار الأعلى

d) جميع المصابيح لها نفس السطوع

أي الترتيب الصحيح يعبر عن فرق الجهد للثلاثة مقاومات في الدائرة الكهربائية أدناه

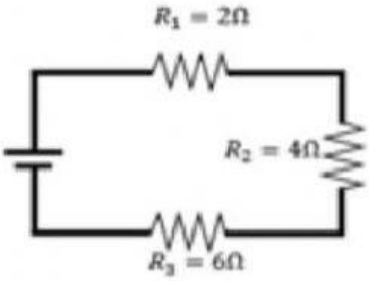

a) $\Delta V_3 > \Delta V_2 < \Delta V_1$

b) $\Delta V_3 < \Delta V_2 < \Delta V_1$

c) $\Delta V_3 > \Delta V_2 > \Delta V_1$

d) $\Delta V_3 = \Delta V_2 = \Delta V_1$

LIVEWORKSHEETS

كيف سيتغير التيار في الدائرة إذا أضفنا مصباح جديد موصل على التوالي في الدائرة ؟

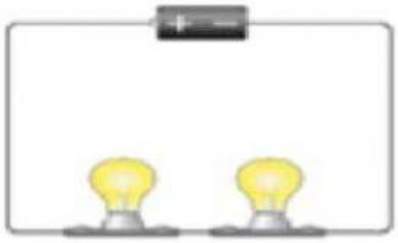

a) يزداد التيار

b) يقل التيار

c) يبقى التيار ثابتا

d) يصبح التيار صفر

إذا كانت قراءة الأميتر الأول A1 يساوي (0. 2A) فما مقدار قراءة الفولتميتر ؟

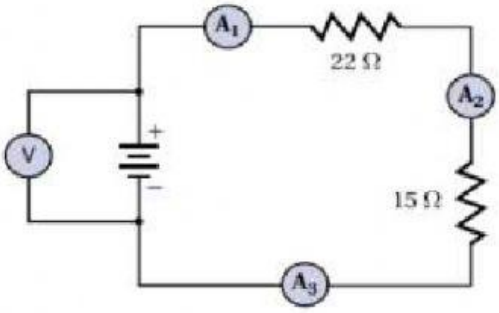

a) 0.0 V

b) 0.3 V

c) 4.4 V

d) 7.4 V

مجموعة من المقاومات المتماثلة قيمة كل منها 8Ω ، موصولة معا على التوالي. إذا كانت المقاومة المكافئة تساوي 136Ω ما عدد المقاومات ؟

a) 6

b) 10

c) 14

d) 17

LIVEWORKSHEETS