PENILAIAN AKHIR SEMESTER I (GANJIL)
SD Anak Emas " BERKILAU" Tahun Pelajaran 2022/2023

Nama :..... kelas : .....

1. Perhatikan daftar hewan di bawah ini!
   (1) Ikan mujair
   (2) Kadal
   (3) Kucing
   (4) Platypus
   Hewan di atas yang berkembang biak secara ovipar ditunjukkan oleh nomor ….
   A. (1) dan (3) C. (1) dan (4)
   B. (2) dan (3) D. (2) dan (4)

2. Adaptasi eceng gondok terhadap lingkungannya dengan cara ….
   A. memiliki batang yang menggembung
   B. memiliki bentuk daun seperti duri dan memiliki batang tebal berair
   C. memiliki daun lebar dan tipis serta akar yang berongga
   D. mengugurkan daunnya pada musim kemarau

3. Bunga yang memiliki kelopak, mahkota, benang sari, dan putik disebut ....
   A. Lengkap B. tidak lengkap C. sempurna D.tidak sempurna

4. Embrio berkembang di dalam telur dan telur menetas di luar tubuh induknya. Pernyataan tersebut merupakan ciri hewan yang berkembang biak dengan cara ....
   A. Ovipar b. vivipar c. ovovivipar d. ovovovipar

5. Penyerbukan dimana putik dibuahi oleh serbuk sari yang berasal dari bunga tumbuhan yang berbeda varietas disebut penyerbukan….
   A. Sendiri B. tetangga C. silang D. bastar

6..

Jenis Tumbuhan	Adaptasi
1. Enceng Gondok	W. Daun lebar dan tipis untuk mengurangi penguapan
2. Teratai	X. Batang berongga agar bisa mengapung di permukaan air
3. Keladi	Y. Daun yang mengalami modifikasi menjadi duri
4. Kaktus	Z. Akar serabut yang lebat untuk membantu mengapung di permukaan air

Pasangan jenis tumbuhan dan cara adaptasinya yang tepat ditunjukkan oleh

A. 1 – X B. 2 – Y C. 3 – W D. 4 – Z

7. Terdapat berbagai macam hewan yang hidup di gurun pasir salah satunya adalah hewan Unta. Unta mampu bertahan hidup di gurun pasir tanpa makan dan minum selama beberapa hari. Cara yang dilakukan unta agar dapat bertahan seperti demikian adalah ....

A. makan tumbuhan kaktus sebanyak-banyaknya
B. makan dan minum terus menerus saat istirahat
C. menyimpan cadangan lemak pada punuknya
D. selalu berdiam diri untuk menghemat energi

LIVEWORKSHEETS

8. Perhatikan tabel berikut ini !

Nama Tumbuhan		Bentuk Adaptasi	
1.	Pohon Jati	P.	Batang berdaging dan kulit tebal untuk menyimpan air
2.	Kaktus	Q.	Akar lebat untuk menjaga keseimbangan agar tidak terbalik
3.	Teratai	R.	Meranggas di musim kemarau untuk mengurangi penguapan
4.	Enceng gondok	S.	Daun lebar dan tipis untuk mempercepat proses penguapan

Pasangan antara nama tumbuhan dan cara adaptasinya yang benar adalah ....

A. 1 – Q ; 2 – R ; 3 – S ; 4 – P

C. 1 – R ; 2 – Q ; 3 – P ; 4 – S

D. 1 – R ; 2 – P ; 3 – S ; 4 – Q

D. 1 – S ; 2 – Q ; 3 – R ; 4 – P

9. Di daerah tempat tinggal Raina sering terjadi pemadaman listrik secara bergilir untuk menghemat penggunaan energi listrik. Oleh karena itu Raina ingin menghemat energi listrik saat menonton televisi. Cara yang tepat dilakukan Raina dalam menghemat penggunaan energi listrik berdasarkan perubahan bentuk energi yang terjadi pada televisi adalah ....

A. segera mematikan televisi setelah selesai ditonton

B. mematikan peralatan listrik lain saat menghidupkan televisi

C. meninggalkan televisi dalam keadaan hidup

D. mengatur volume suara televisi sehingga tidak terlalu keras

10 Energi alternatif ini dapat digunakan untuk menggerakkan turbin yang memutar generator, dan generator ini dapat menghasilkan listrik, maka energi alternatif yang dimaksud adalah

A. Matahari B. . panas bumi C. Air D. angin

11. Susunan baterai pada lampu senter menggunakan rangkaian ….

A. seri B. Paralel C. Gabungan D. campuran

12. Ada beberapa sumber energi seperti berikut !

(1) Air terjun (4) Sinar matahari

(2) Angin (5) Batu bara

(3) Minyak bumi

Sumber energi yang merupakan energi alternatif adalah ....

a. (1). (2), dan (3) c. (1), (2), dan (4)

b. (1), (3), dan (4) d. (3), (4), dan (5)

13. Pernyataan yang tepat tentang rangkaian listrik paralel adalah . . . .

a. jika salah satu lampu padam,lampu lain tidak padam
b. jika salah satu lampu padam,lampu yang lain juga padam
c. jika saklar tertutup,listrik tidak akan mengalir
d. jika saklar terbuka,listrik akan tetap mengalir

LIVEWORKSHEETS

14. Perhatikan gambar berikut!

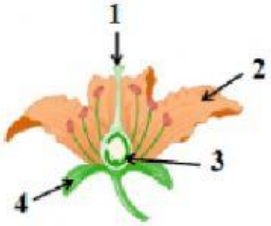

Bagian bunga yang merupakan tempat terjadi proses pembuahan adalah ....

15. . Data beberapa tumbuhan:
(1) durian,
(2) kamboja,
(3) pepaya,
(4) karet, dan
(5) belimbing.
Tumbuhan yang dapat mengeluarkan getah adalah .. ..

16. Perhatikan hewan-hewan berikut ini !
(1) Trenggiling
(2) Kaki seribu
(3) Sigung
(4) Musang
Hewan yang melindungi diri dengan menggulung ditunjukkan oleh nomor . ...

17 .



Kantong Semar



Paruh kuat untuk menangkap ikan



Tunas adventif



Umbi batang



SUTET

LIVEWORKSHEETS

18.



Benda berikut mengubah energi ..... menjadi .....

19.



Salah satu cara berdaptasi dengan mengubah warna tubuh disebut .....

20.



Hewan di samping ini berkembang biak dengan cara .....

21 Pada rangkaian listrik, elektron mengalir dari kutub …….. ke kutub …….

22. Perhatikan gambar di bawah ini !

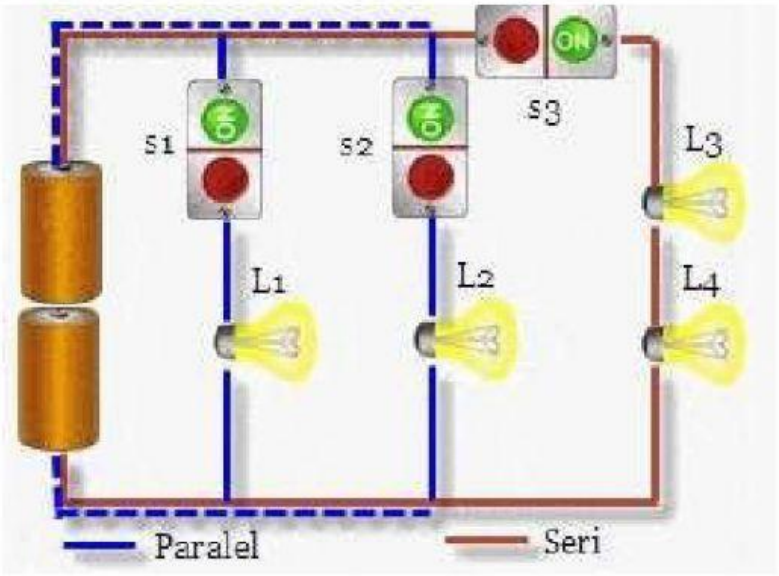

Lampu yang akan padam jika sakelar 3 di buka adalah .... dan .....

23. Kawasan yang bertujuan melestarikan hewan dan tumbuhan yang langka disebut.....

LIVEWORKSHEETS

24. Salah satu sumber listrik adalah baterai yaitu menrubah energi ..... menjadi.....
25. Perhatikan gambar berikut ini

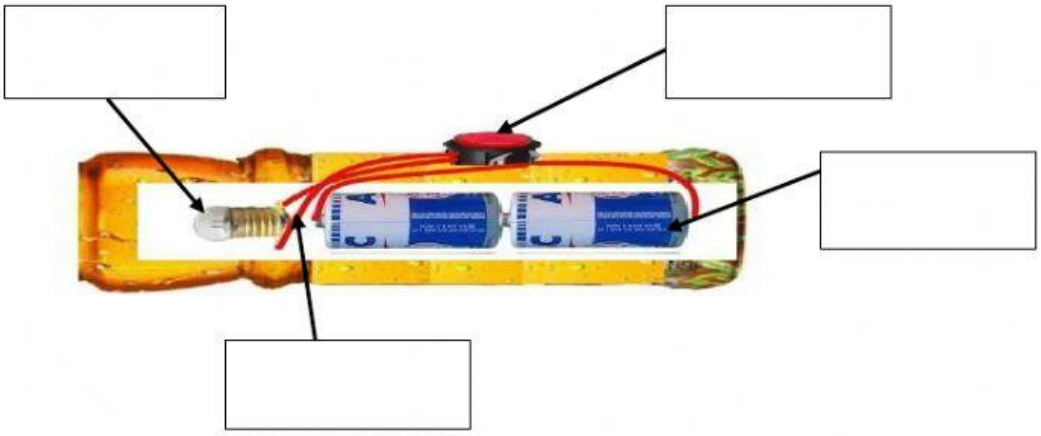

Kabel	Lampu	Saklar	Baterai

LIVEWORKSHEETS

LIVEWORKSHEETS