PENGUKURAN DAN BESARAN

A. Perhatikan dan pelajari materi pada video di bawah ini!

B. Pilihlah salah satu jawaban yang benar!

1. Diantara kelompok besaran berikut, yang termasuk kelompok besaran pokok dalam Sistem Internasional adalah....

   - Suhu, volume, massa jenis dan kuat arus
   - Kuat arus, panjang, waktu, dan massa jenis
   - Panjang, luas, waktu dan jumlah zat
   - Kuat arus, intersitas cahaya, suhu, waktu

2. Besaran pokok panjang dapat diturunkan menjadi …

   - Volume dan kuat arus listrik
   - Volume dan daya
   - Luas dan tegangan
   - Luas dan volume

LIVEWORKSHEETS

3. Kelompok besaran di bawah ini yang merupakan kelompok besaran turunan adalah.....

- Panjang, lebar dan luas
- Kuat arus, suhu dan usaha
- Kecepatan, berat dan suhu
- Kecepatan, percepatan dan gaya

4. Hubungkan besaran dengan panah pada tabel sesuai dengan satuannya!

No	Besaran	Satuan SI
1.	Jumlah Zat	Meter
2.	Suhu	Sekon
3.	Waktu	Kilogram
4.	Panjang	Kelvin
5.	Massa	Molekul

5. Sebuah sepeda motor bergerak dengan kecepatan sebesar 72 km/jam jika dinyatakan dalam satuan Internasional (SI) maka kecepatan sepeda motor adalah ….
6. Hasil pengukuran panjang dan lebar suatu bidang persegi panjang masing-masing 12,73 cm dan 6,5 cm. Menurut aturan penulisan angka penting, luas bidang tersebut adalah ……
7. Seorang siswa mengukur diameter sebuah lingkaran hasilnya adalah 8,50 cm. Keliling lingkarannya dituliskan menurut aturan angka penting adalah..... (π= 3,14)

LIVEWORKSHEETS

8. Sebuah pipa berbentuk silinder berongga dengan diameter dalam 1,6 mm dan diameter luar 2,1 mm. Alat yang tepat untuk mengukur diameter dalam pipa tersebut adalah…

Mistar

Mikrometer sekrup

Altimeter

Jangka Sorong

9. Perhatikan gambar berikut!

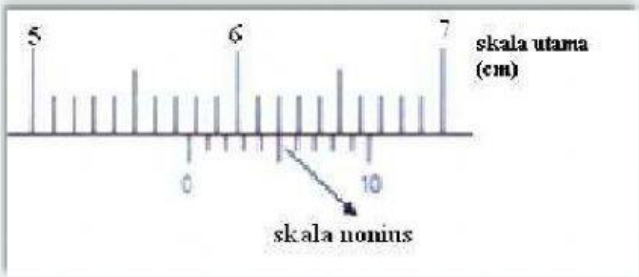

Gambar tersebut menunjukkan hasil pengukuran diameter tabung menggunakan jangka sorong. Berdasarkan gambar tersebut hasil yang benar adalah ….

5,76 cm

5,70 cm

5,75 cm

5,86 cm

10. Tono mengukur diameter dua buah kawat menggunakan mikrometer sekrup. Selisih hasil pengukuran dimeter kedua kawat adalah.....

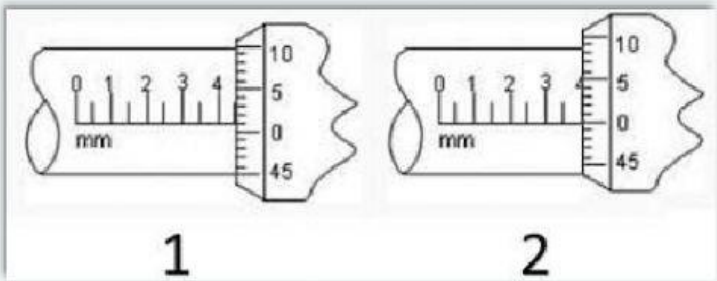

LIVEWORKSHEETS

11. Perhatikan gambar berikut ini!

Sebuah balok diukur ketebalannya dengan jangka sorong. Skala yang ditunjukkan dari hasil pengukuran tampak pada gambar. Besarnya hasil pengukuran adalah :

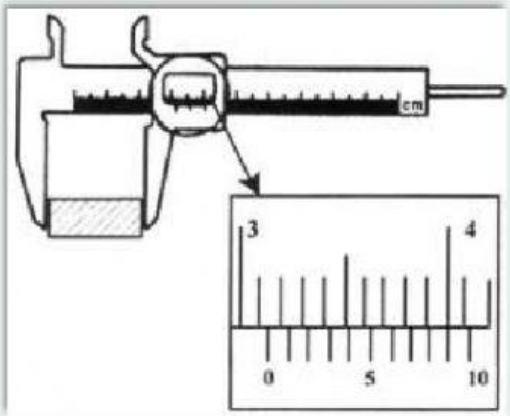

3,04 cm

3,19 cm

3,14 cm

3,10 cm

12. Perhatikan gambar berikut ini!

Pada gambar menampilkan hasil pengukuran mikrometer terhadap sebuah diameter bola logam kecil , maka nilai yang ditunjukkan adalah :

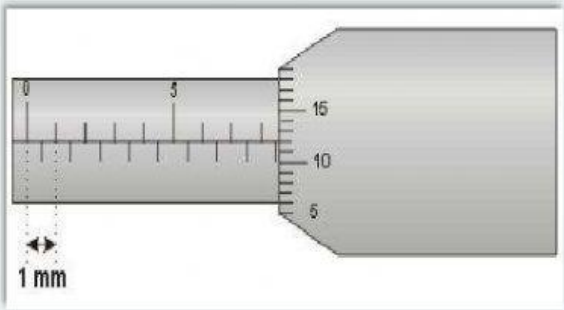

8,52 mm

8,12 mm

8,50 mm

8,62 mm

13. Perhatikan pengukuran panjang dengan jangka sorong berikut ini:

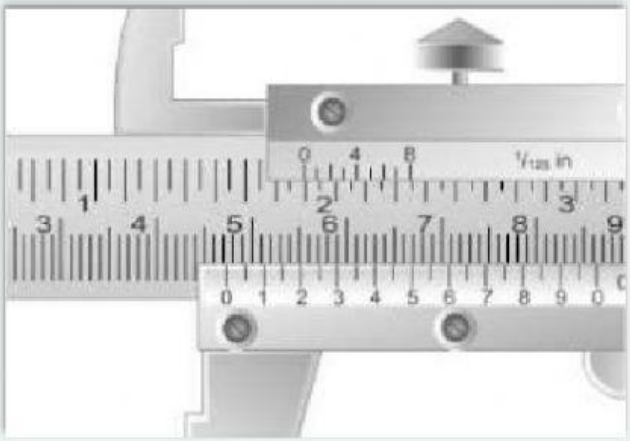

Hasil pengukuran tersebut adalah....

LIVEWORKSHEETS

14. Perhatikan gambar berikut ini:

Agar neraca menjadi seimbang, piringan neraca sebelah kanan harus ditambahkan anak timbangan dengan massa sebesar.....

15. Pilihlah nama yang sesuai dengan alat pengukur di bawah ini!

SUBMIT

LIVEWORKSHEETS