# 8р анги

Гүдгэр олон өнцөгтийн дотоод өнцгүүдийн нийлбэр

LIVEWORKSHEETS

# Гүйцэтгэлийн түвшин-

1. Зөв дөрвөн өнцөгтийн нэг өнцөг нь хэдэн градус вэ?

2. Гүдгэр 5-н өнцөгтийн дотоод өнцгүүдийн нийлбэр хэд вэ?

3. Олон өнцөгтийг хэд ангилдаг вэ?

LIVEWORKSHEETS

# Гүйцэтгэлийн түвшин-

1. Гүдгэр 4-н өнцөгтийн өнцгүүд нь $95^0, 90^0, 135^0$ бол үлдсэн өнцөг нь хэд вэ?

2. Зөв 9-н өнцөгтийн дотоод өнцгүүдийн нийлбэрийг тооцоолоорой.
3. Мэдэгдэхгүй өнцгийн хэмжээг ол.

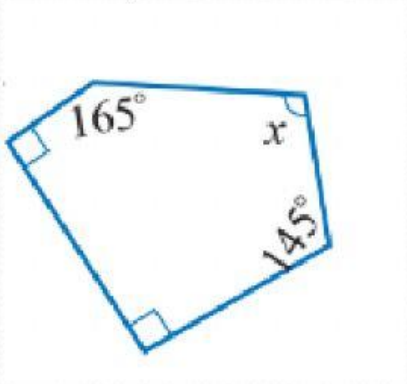


LIVEWORKSHEETS

# Гүйцэтгэлийн түвшин-

1. Зөв n- өнцөгтийн нэг дотоод өнцөг нь $144^0$ бол хэдэн зөв өнцөгт вэ?

2. Гүдгэр олон өнцөгтийн оройн тоо 1-ээр ихсэхэд өнцгүүдийн нийлбэр хэрхэн өөрчлөгдөх вэ?

3. Мэдэгдэхгүй байгаа өнцгүүдийг олоорой.

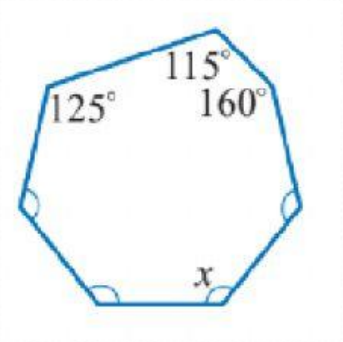


LIVEWORKSHEETS