№1

ABCDEFGH – правильная призма.

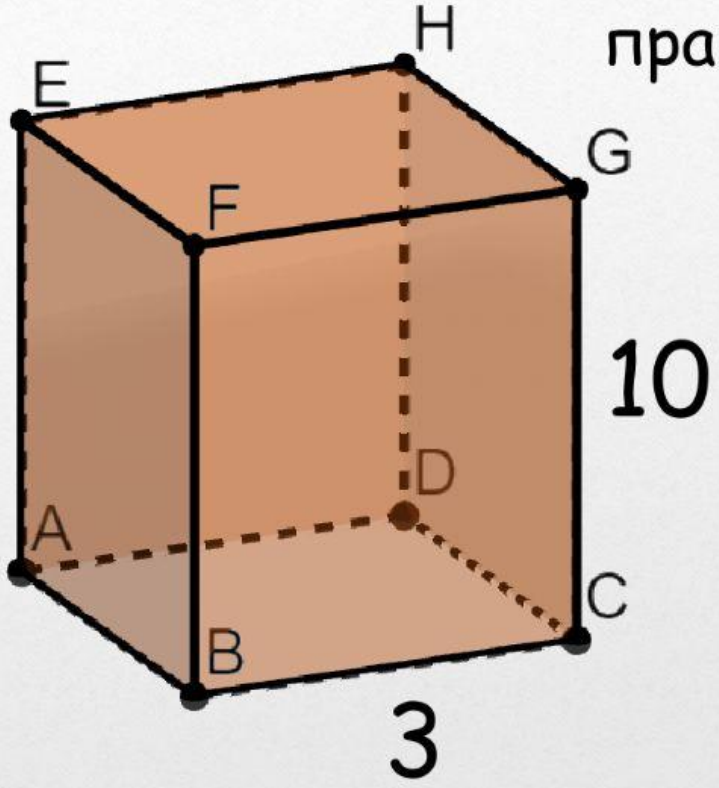

P осн. =

h =

S бок. =

LIVEWORKSHEETS

№2

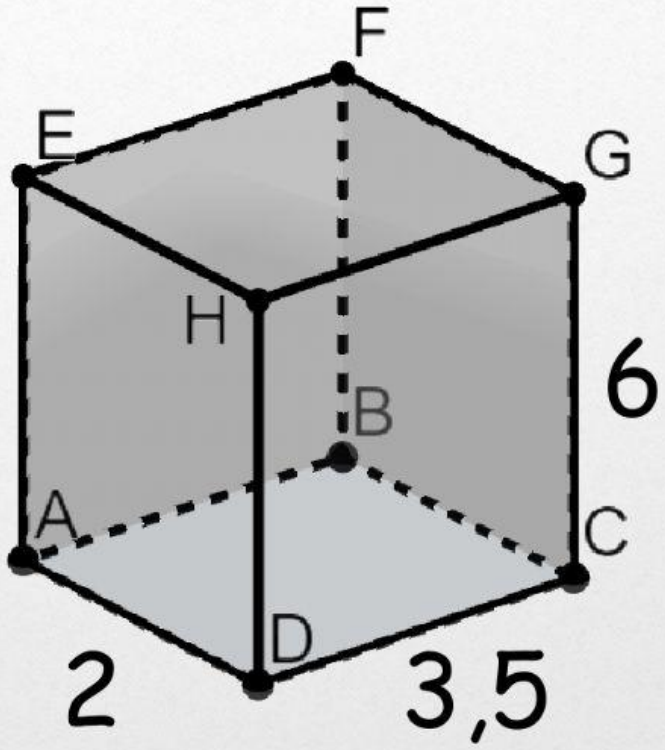

ABCDEFGH – прямоугольный параллелепипед.

P осн. =

h =

S бок. =

LIVEWORKSHEETS

№3

ABCDEFGH -куб.

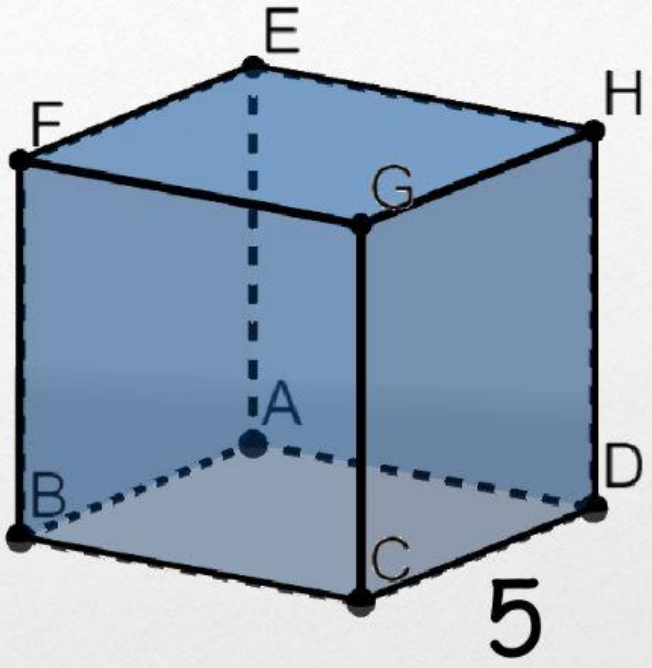

P осн. =

h =

S бок. =

LIVEWORKSHEETS

№4

ABCDEFGH –прямая призма, основание ABCD - параллелограмм.

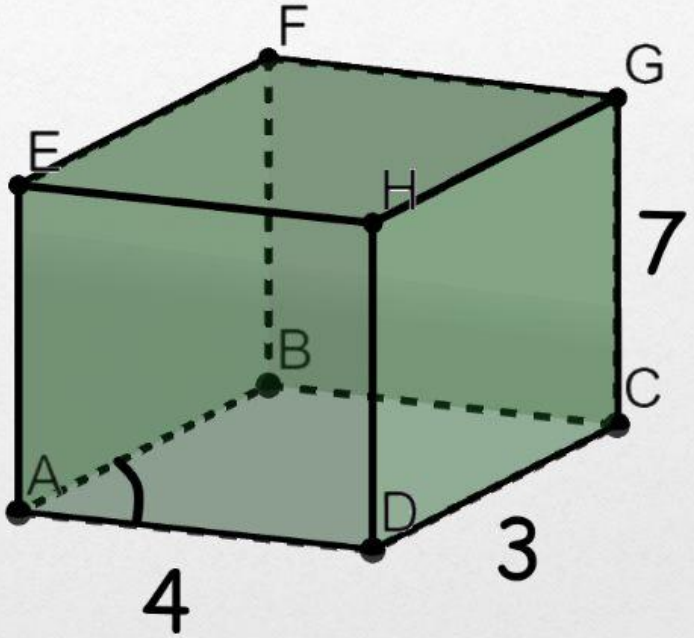

P осн. =

h =

S бок. =

LIVEWORKSHEETS

№5

ABCDEFGH –прямая призма, основание ABCD - ромб.

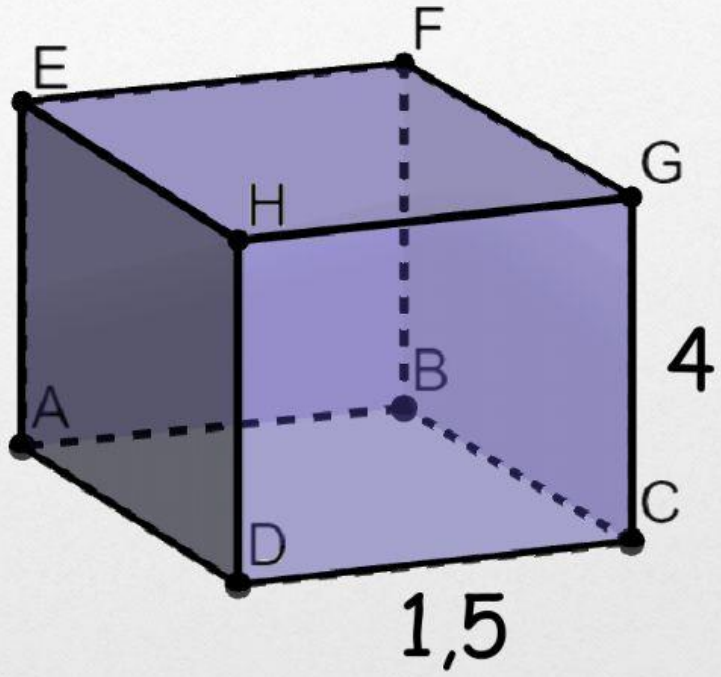

P осн. =

h =

S бок. =

LIVEWORKSHEETS

№6

ABCDEFGH –прямая призма, основание ABCD – равнобедренная трапеция (AB||CD).

AB=7, CD=13, AD=5

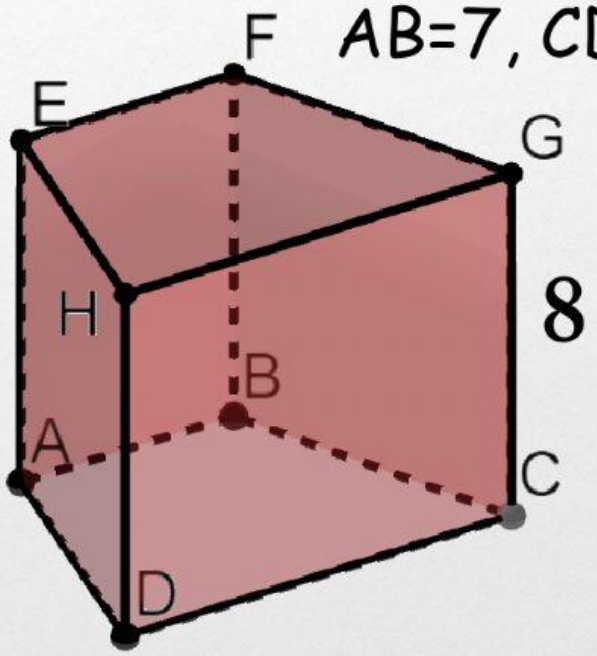

P осн. =

h =

S бок. =

LIVEWORKSHEETS