Боковая поверхность прямой призмы

Боковая поверхность прямой призмы равна

её основания и .

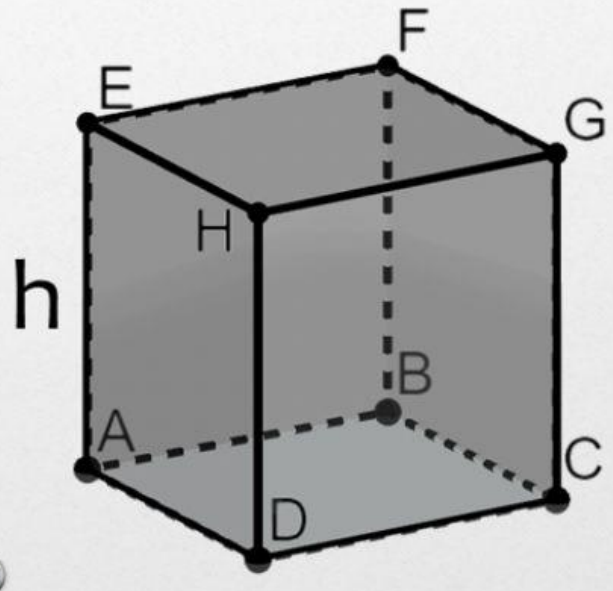

$S_{бок} =$

LIVEWORKSHEETS