AGENCIA ESPACIAL COLEGIO EL ARMELAR

Nombre y apellidos:	Fecha:

Halla los números que faltan en los dos recorridos.

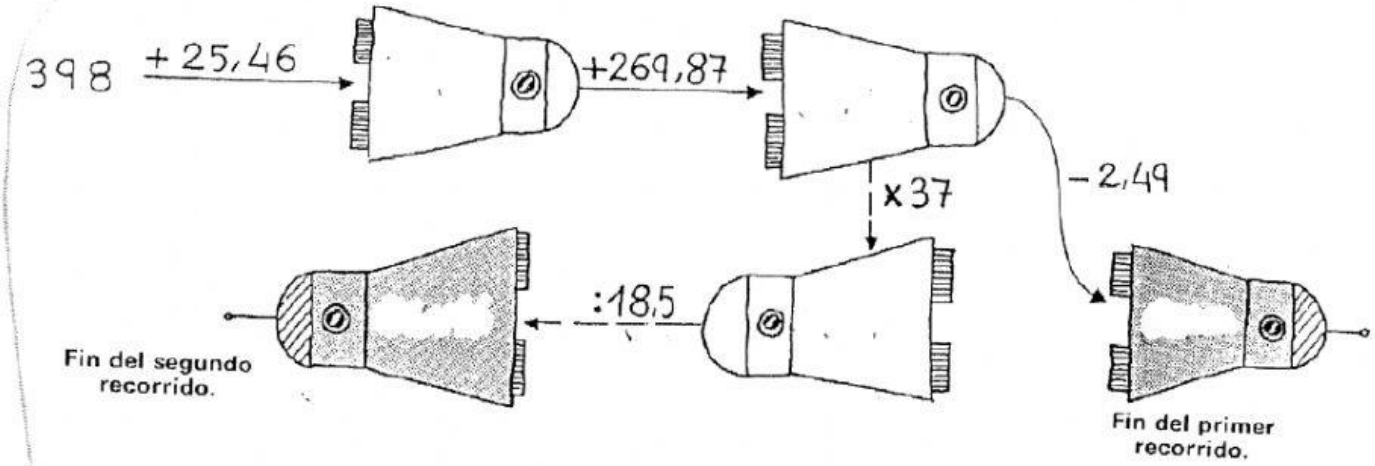

Calcula los números que faltan en este esquema.

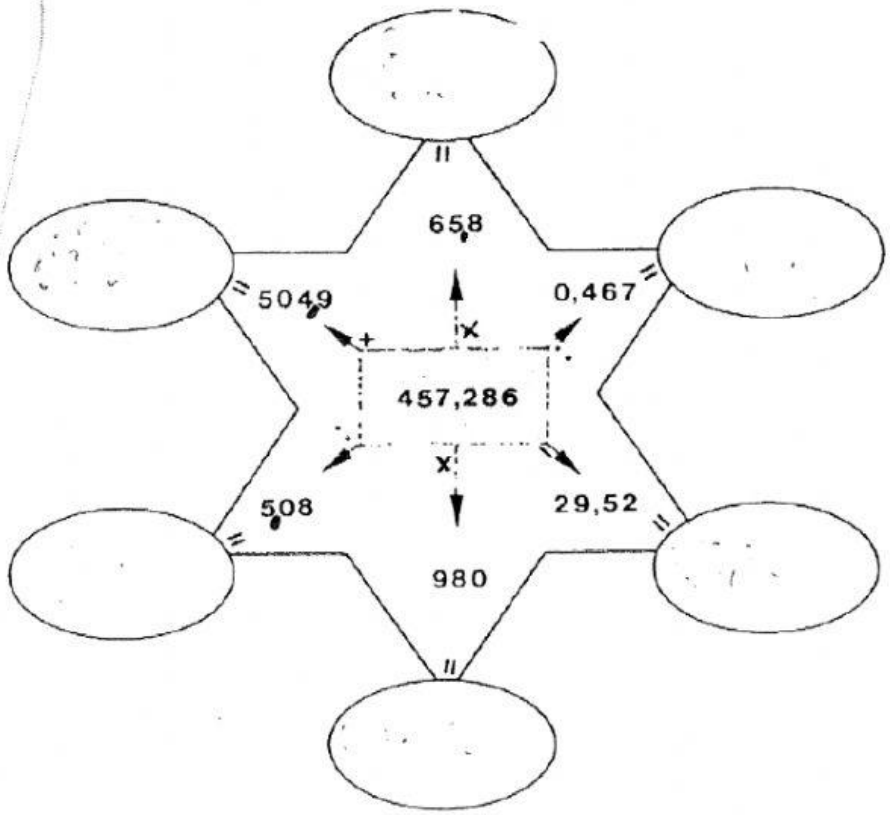

a) $75 \cdot 10 =$ .....

b) $104 \cdot 100 =$ .....

c) $395 \cdot 0{,}1 =$ .....

d) $236 \cdot 0{,}01 =$ .....

e) $21 : 10 =$ .....

f) $401 : 0{,}1 =$ .....

LIVEWORKSHEETS