LEMBAR KERJA PESERTA DIDIK

SEGIEMPAT

Kelas VII

Nama :
Kelas :
Tanggal :

Kompetensi Dasar

3.11 Mengaitkan rumus keliling dan luas untuk berbagai jenis segiempat (persegi, persegipanjang, belahketupat, jajargenjang, trapesium, dan layang-layang) dan segitiga

4.11 Menyelesaikan masalah kontekstual yang berkaitan dengan luas dan keliling segiempat (persegi, persegipanjang, belahketupat, jajargenjang, trapesium dan layanglayang) dan segitiga

Tujuan

Setelah mengikuti serangkaian kegiatan pembelajaran kontekstual dan diskusi melalui proses konstruktivisme, menemukan, bertanya, masyarakat belajar, pemodelan, refleksi dan penilaian yang sebenarnya dengan kerjasama dan tanggungjawab, diharapkan peserta didik mampu:

1. Menganalisis keliling, luas jajar genjang dan trapesium
2. Menyajikan masalah nyata yang berkaitan dengan keliling, luas jajar genjang dan trapesium

Petunjuk Pengisian LKPD

1. Baca dan pahami LKPD berikut ini dengan seksama.
2. IKuti setiap langkah-langkah kegiatan yang ada.
3. Diskusikan dengan teman sebangkumu mengenai apa yang harus kamu lakukan dan tuliskan hasil diskusi pada tempat yang disediakan.
4. Jika terdapat masalah yang tidak dapat diselesaikan dengan diskusi, maka tanyakan kepada guru.

LIVEWORKSHEETS

Constructivisme

Memahami Keliling dan Luas Segiempat yaitu Jajar Genjang dan Trapesium



Rumah di lahan jajar genjang

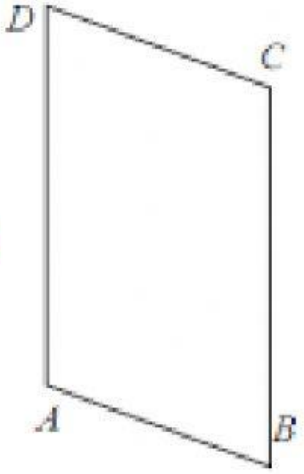

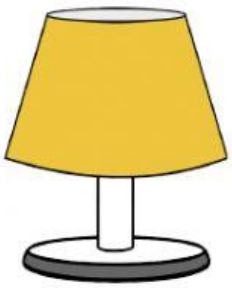

Kap lampu

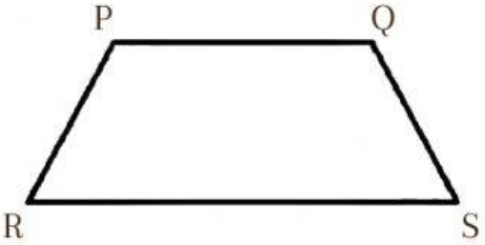

Dari gambar diatas terdapat denah lahan rumah dan kap lampu dengan sketsanya. Masalahnya sekarang, bagaimana cara mencari keliling dan luas pada kedua bangun tersebut? Nah, kalian harus mengetahui lebih lanjut cara menghitung luas dan keliling tersebut, dengan cara mengerjakan dan mempelajari LKPD Ini.

LIVEWORKSHEETS

Inquiry

Amatilah tabel dibawah ini. Kemudian cobalah kalian klik pada jawaban yang sesuai yaitu sisi alas, sisi tinggi, keliling, luas dari jajar genjang dan trapesium.



No.	Gambar Jajar Genjang	Sisi Alas	Sisi Tinggi	Keliling	Luas
1.	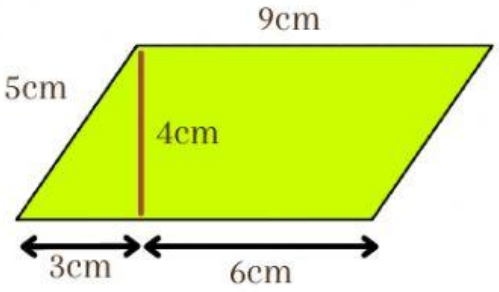	9 cm	4 cm	28 cm	36 cm^2
2.	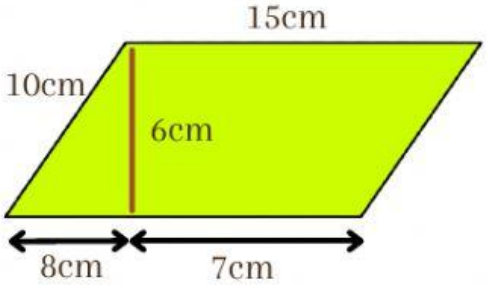	a. 15 cm b. 6 cm c. 7 cm	a. 6 cm b. 15 cm c. 7 cm	a. 55 cm b. 60 cm c. 50 cm	a. 80 cm^2 b. 90 cm^2 c. 95 cm^2
3.	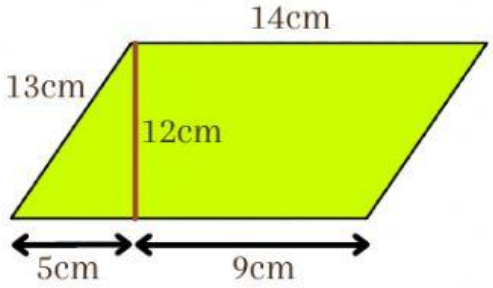	a. 13 cm b. 14 cm c. 12 cm	a. 13 cm b. 14 cm c. 12 cm	a. 54 cm b. 55 cm c. 56 cm	a. 167 cm^2 b. 166 cm^2 c. 168 cm^2

LIVEWORKSHEETS

No.	Gambar Trapesium	Dua Sisi Sejajar	Sisi Tinggi	Keliling	Luas
1.	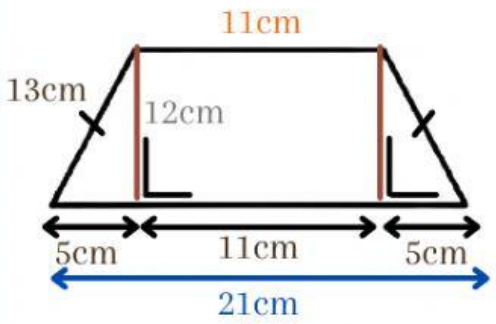	21 cm dan 11 cm	12 cm	58 cm	192 cm^2
2.	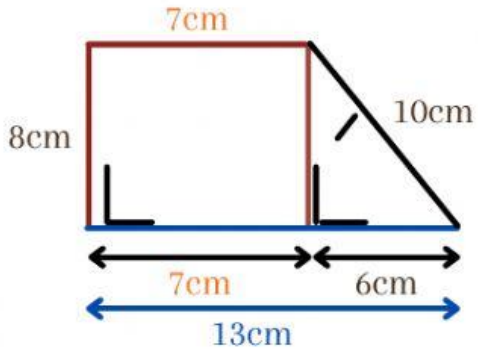	a. 13 cm dan 7 cm b. 10 cm dan 8 cm	a. 8 cm b. 7 cm	a. 40 cm b. 38 cm	a. 80 cm^2 b. 85 cm^2
3.	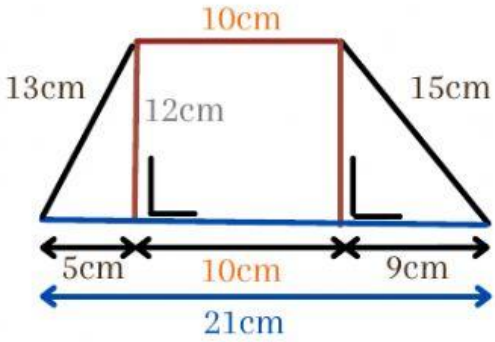	a. 21 cm dan 10 cm b. 5 cm dan 9 cm	a. 13 cm b. 12 cm	a. 62 cm b. 64 cm	a. 200 cm^2 b. 204 cm^2

LIVEWORKSHEETS

Questioning

Berdasarkan hasil pengamatan kalian, coba jawablah pertanyaan ini dengan tepat.

1. Bagaimana cara menemukan rumus keliling, luas jajar genjang dan trapesium?
2. Apa yang harus diperhatikan pada rumus keliling, luas jajar genjang dan trapesium?



Learning Community

Bandingkan hasil jawaban kalian dengan teman sebangku, kemudian diskusikan.

LIVEWORKSHEETS

Modelling

Untuk menambah pemahaman kalian tentang konsep keliling dan luas dari jajar genjang dan trapesium, sebaiknya kalian perhatikan contoh soal dan alternatif penyelesaiannnya.



Perhatikan gambar jajar genjang ABCD di bawah ini:

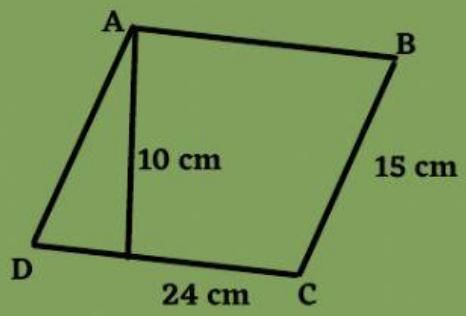

Berapa luas dan keliling jajar genjang tersebut?

Luas jajar genjang = alas x tinggi
= 24 x 10 = 240 cm^2

Keliling = 2 x (a + b)
= 2 x (24 + 15)
= 2 x (39) = 78 cm

Tentukan luas dan keliling trapesium berikut.

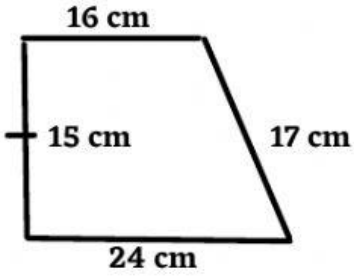

Luas trapesium = 1/2 x (a+b) x t
= 1/2 x (24+16) x 15
= 1/2 x (40) x 15
= 20 x 15 = 300 cm^2

Ket a+b = jumlah sisi-sisi yang sejajar

Keliling trapesium = Jumlah semua sisi
= 24 + 17 + 16 + 15
= 72 cm

LIVEWORKSHEETS

Reflection



Coba identifikasi ruangan yang ada disekitar kalian yang berbentuk jajar genjang dan trapesium. Kemudian dengan pemisalan masing-masing tentukan luas dan keliling dari jajar genjang dan trapesium.



Authentic Assesment

1) Adik berlari mengelilingi lapangan berbentuk jajar genjang yang memiliki ukuran panjang 25 m dan lebar 20 m. Jika adik mampu mengelilingi lapangan sebanyak 10 kali, maka jarak lintasan yang ditempuh oleh adik adalah.....

2) Sebidang tanah berbentuk trapesium dengan keliling 48 m, dua sisi yang sejajar panjangnya 8 m dan 20 m serta tinggi trapesium 8 m. Jika harga tanah Rp.75.000 tiap m^2, berapa harga seluruh tanah tersebut?

Selamat Mengerjakan

LIVEWORKSHEETS