بنات أبوديس الثانوية | اختبار تكنولوجيا | الاسم :_____

الاثنين 5/9 | الروبوت متتبع الخط الأسود | العاشر الأساسي أ

السؤال الأول : ضعي دائرة حول رمز الإجابة الصحيحة : (5 علامات)

1. يقوم الروبوت بتتبع خط أسود مرسوم على أرضية بيضاء من خلال:

أ. مقاومة ثابتة ب. الترانزستور ج. مقاومة متغيرة د. المجسات

2. وظيفة الترانزستور الأول في دارة الروبوت :

أ. مضخم للتيار ب. مضخم الجهد ج. مفتاح د. منظم للجهد

3. من مدخلات النظام في الروبوت متتبع الخط الأسود :

أ. المجسات ب. المحرك ج. الترانزستور د. المقاومة

4. اللون الذي تعمل عليه المجسات هو :

أ.الأبيض ب.الأسود ج. الأحمر د. لاشيء مما ذكر

5. اتخاذ الروبوت القرار بتغيير الاتجاه عند خروجه عن الخط الأسود مثال على :

أ.المدخلات ب.العمليات ج.المخرجات د.المعالجة المركزية

السؤال الثاني : أ . أجيبي عما يلي من الأسئلة : (5 علامات)

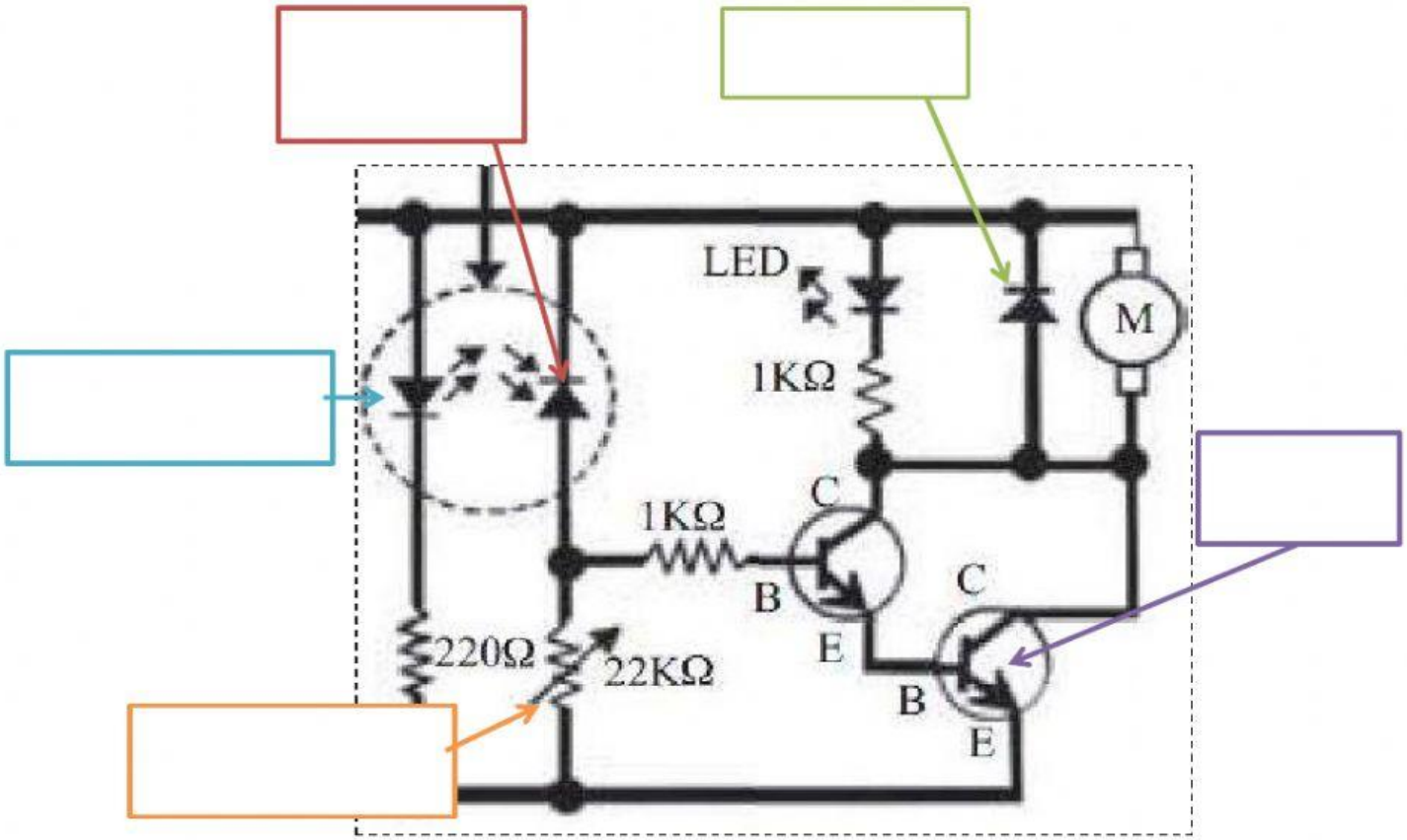

تمنياتي لكن بالتوفيق

معلمة المادة : أمامة حسام الدين عفانه

LIVEWORKSHEETS

ب. وصلي : (5 علامات)

1.

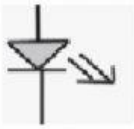

2.

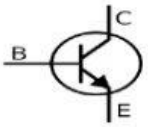

3. ترانزستور

ثنائي عادي

4.

مقاومة متغيرة

5. 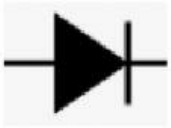

تمنياتي لكن بالتوفيق

معلمة المادة : أمامة حسام الدين عفانه

LIVEWORKSHEETS