INTERNATIONAL SCHOOL UK ACADEMY
LUCEAT LUX VESTRA

Họ và tên: .....Lớp: .....

TOÁN 5 – TUẦN 20 – LUYỆN TẬP CHUNG – TRANG 100

Nhận xét của giáo viên:

KIẾN THỨC CẦN NHỚ:

1. Đường kính như thế nào so với bán kính ? **d = r x 2**

2. Muốn tính chu vi hình tròn ?

C = d x 3,14
= r x 2 x 3,14

→ **d = C : 3,14**

→ **r = C : 3,14: 2**

3. Muốn tính diện tích hình tròn ?

S = r x r x 3,14

THỰC HÀNH:

Bài 1: Một sợi dây thép được uốn như hình bên. Tính độ dài của sợi dây.

Bài giải

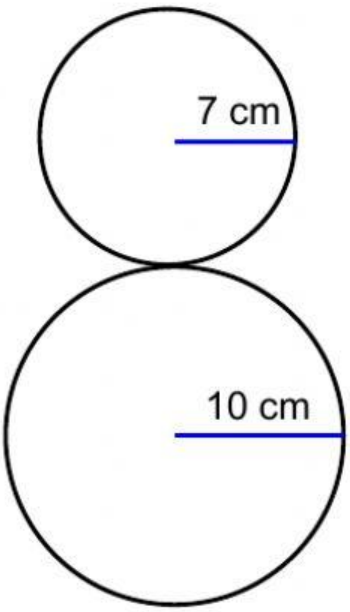

LIVEWORKSHEETS

<u>Bài 2</u>: Hai hình tròn có cùng tâm O như hình bên. Chu vi hình tròn lớn dài hơn chu vi hình tròn bé bao nhiêu xăng-ti-mét?

<u>Bài giải</u>

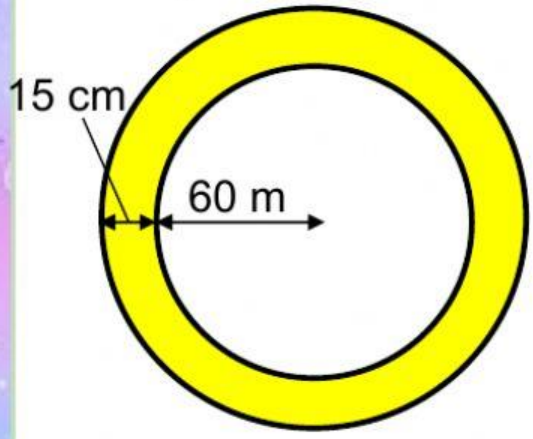

<u>Bài 3</u>: Hình bên được tạo bởi hình chữ nhật và hai nửa hình tròn (xem hình vẽ). Tính diện tích hình đó.

<u>Bài giải</u>

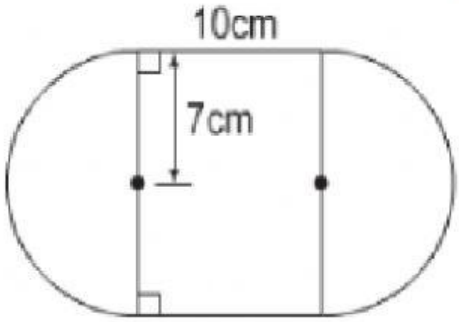

LIVEWORKSHEETS