Luyện tập về tính diện tích

Bài 2: (t.106 tiết Luyện tập) Tính diện tích mảnh đất có hình dạng như hình vẽ dưới đây, biết:

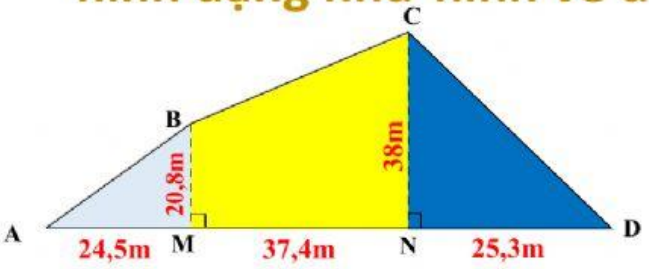

Hình	Diện tích
Tam giác ABM	.....= ..... (m^2)
Hình thang BCNM	..... = ... (m^2)
Hình tam giác CDN	..... = ...(m^2)
Mảnh đất ABCD	.....= ..... (m^2)

Vậy diện tích mảnh đất là: .....m^2.

LIVEWORKSHEETS

Bài 1: (t.106) Cho hình tam giác có diện tích $\frac{5}{8}\,m^2$ và chiều cao $\frac{1}{2}$ m. Tính độ dài đáy của hình tam giác đó.

Tóm tắt

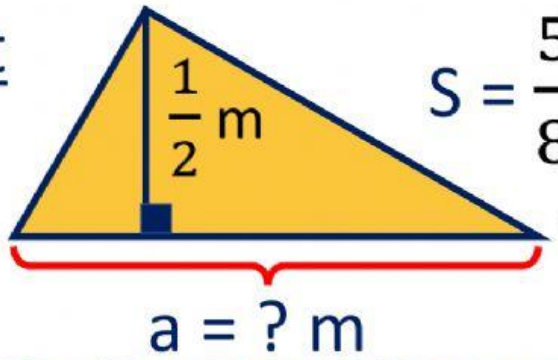

S = $\frac{5}{8}\,m^2$

$a = S \times 2 : h$

LIVEWORKSHEETS

Bài giải

Độ dài cạnh đáy hình tam giác là:

$$\ldots\ldots\ldots\ldots\ldots\ldots\ldots\ldots\ldots\ldots = \frac{\ldots\ldots}{\ldots\ldots}\ (m)$$

Đáp số: $\frac{\ldots\ldots}{\ldots\ldots}\ m$

LIVEWORKSHEETS

Bài 2: (t.106) Một chiếc khăn trải bàn hình chữ nhật có chiều dài 2 m và chiều rộng 1,5 m. Ở giữa khăn người ta thêu họa tiết trang trí hình thoi có các đường chéo bằng chiều dài và chiều rộng của hình chữ nhật. Tính diện tích khăn trải bàn và diện tích hình thoi.

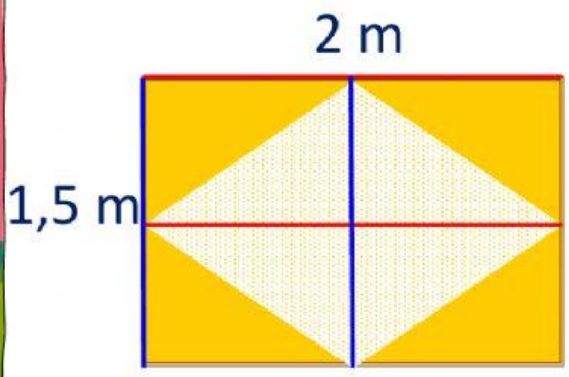

Bài giải

Diện tích khăn trải bàn là:

.....= ..... (m^2)

Diện tích hình thoi là:

.....= ..... (m^2)

Đáp số: ..... m^2 ; ..... m^2

LIVEWORKSHEETS

Bài 3: (t.106) Một sợi dây nối hai bánh xe ròng rọc. Đường kính của bánh xe có độ dài 0,35 m. Hai trục cách nhau 3,1 m. Tính độ dài sợi dây.

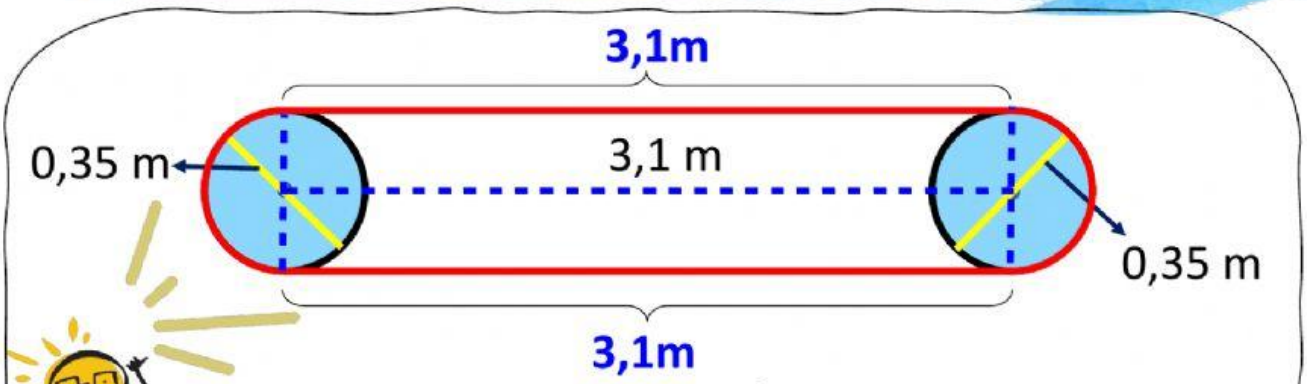

Nhận xét: Độ dài sợi dây là tổng độ dài của hai nửa đường tròn và hai lần khoảng cách giữa hai trục.

LIVEWORKSHEETS

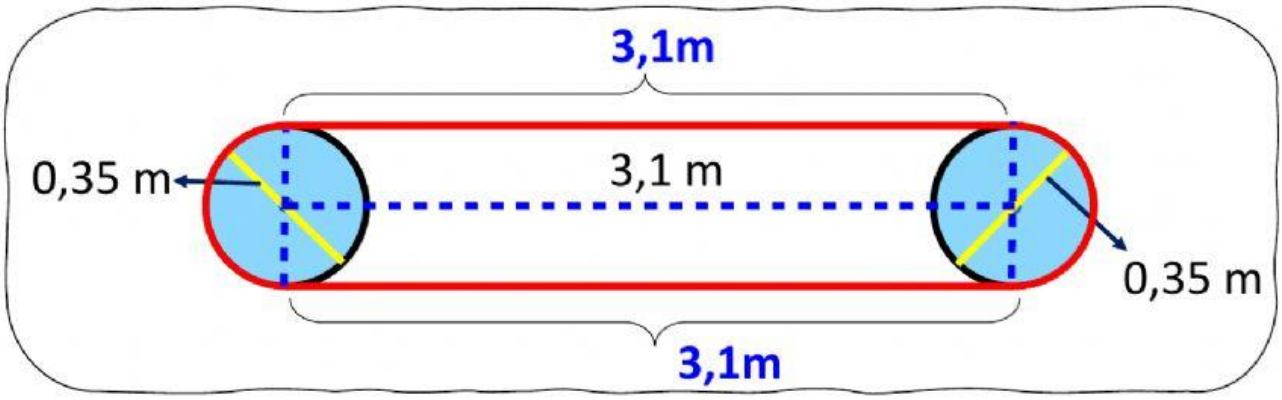

Bài giải

Chu vi 2 nửa hình tròn có đường kính 0,35 m là:

.....= ..... (m)

Độ dài sợi dây là:

.....= ..... (m)

Đáp số: .....m

LIVEWORKSHEETS