BẢNG CHIA 5

Bài 1.Nối hình với phép tính nhân thích hợp:

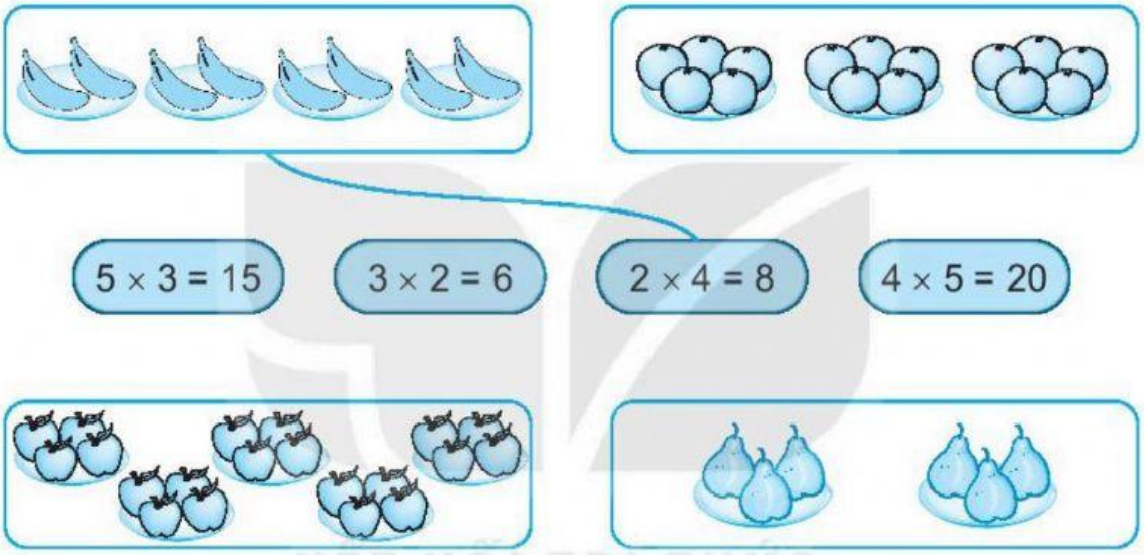

Bài 2. Một hộp bánh có 5 cái bánh. Hỏi 6 hộp như vậy có bao nhiêu cái bánh?

…….

……..

……..

LIVEWORKSHEETS

Bài 3. Tính:

a) $2 \times 5 =$ ..... $2 \times 3 =$ ..... $5 \times 9 =$ ..... $5 \times 2 =$ .....

$2 \times 6 =$ ..... $2 \times 10 =$ ..... $5 \times 7 =$ ..... $5 \times 10 =$ .....

b) $8 : 2 =$ ..... $16 : 2 =$ ..... $10 : 5 =$ ..... $35 : 5 =$ .....

$10 : 2 =$ ..... $20 : 2 =$ ..... $25 : 5 =$ ..... $50 : 5 =$ .....

Bài 4. Số?

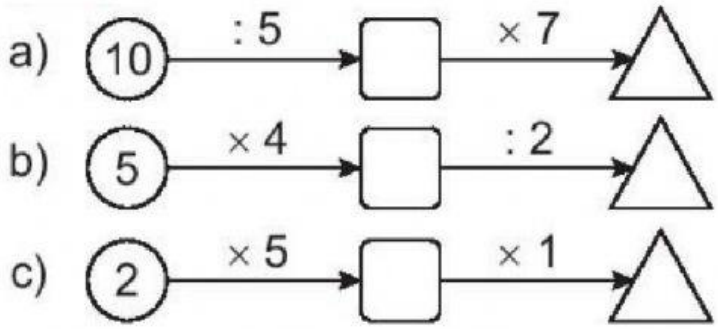

$10 : 5 \times 7 = 14$

$5 \times 4 : 2 =$ ☐

$2 \times 5 \times 1 =$ ☐

Bài 5. Cô giáo chia đều 20 bạn thành 5 tổ để trực nhật. Hỏi mỗi tổ có bao nhiêu bạn?

……

……..

……..

LIVEWORKSHEETS