Bài 94. DIỆN TÍCH HÌNH BÌNH HÀNH

1. Đánh dấu (×) vào ô trống đặt dưới hình có diện tích bé hơn $20cm^2$:

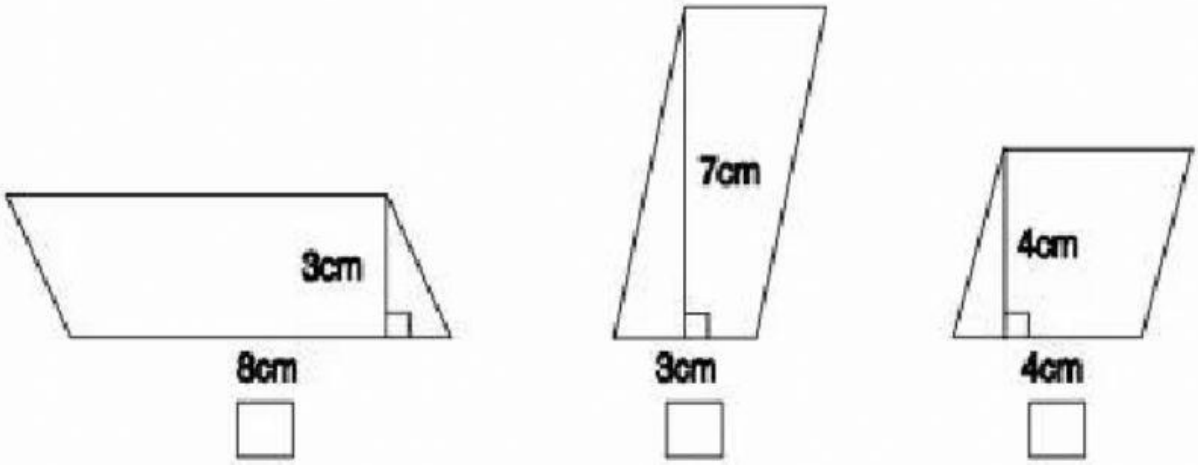

2. Viết vào ô trống :

Hình bình hành		
Độ dài đáy	Chiều cao	Diện tích
9cm	12cm	
15dm	12dm	
27m	14m	

LIVEWORKSHEETS

3. Một mảnh bìa hình bình hành có độ dài đáy là 14cm và chiều cao là 7cm. Tính diện tích của mảnh bìa đó.

Bài giải

.....

.....

.....

LIVEWORKSHEETS