Vở bài tập toán tuần 17
Tiết 1 - trang 96 - 97

Bài 1: **a) Viết số và nối (theo mẫu).**

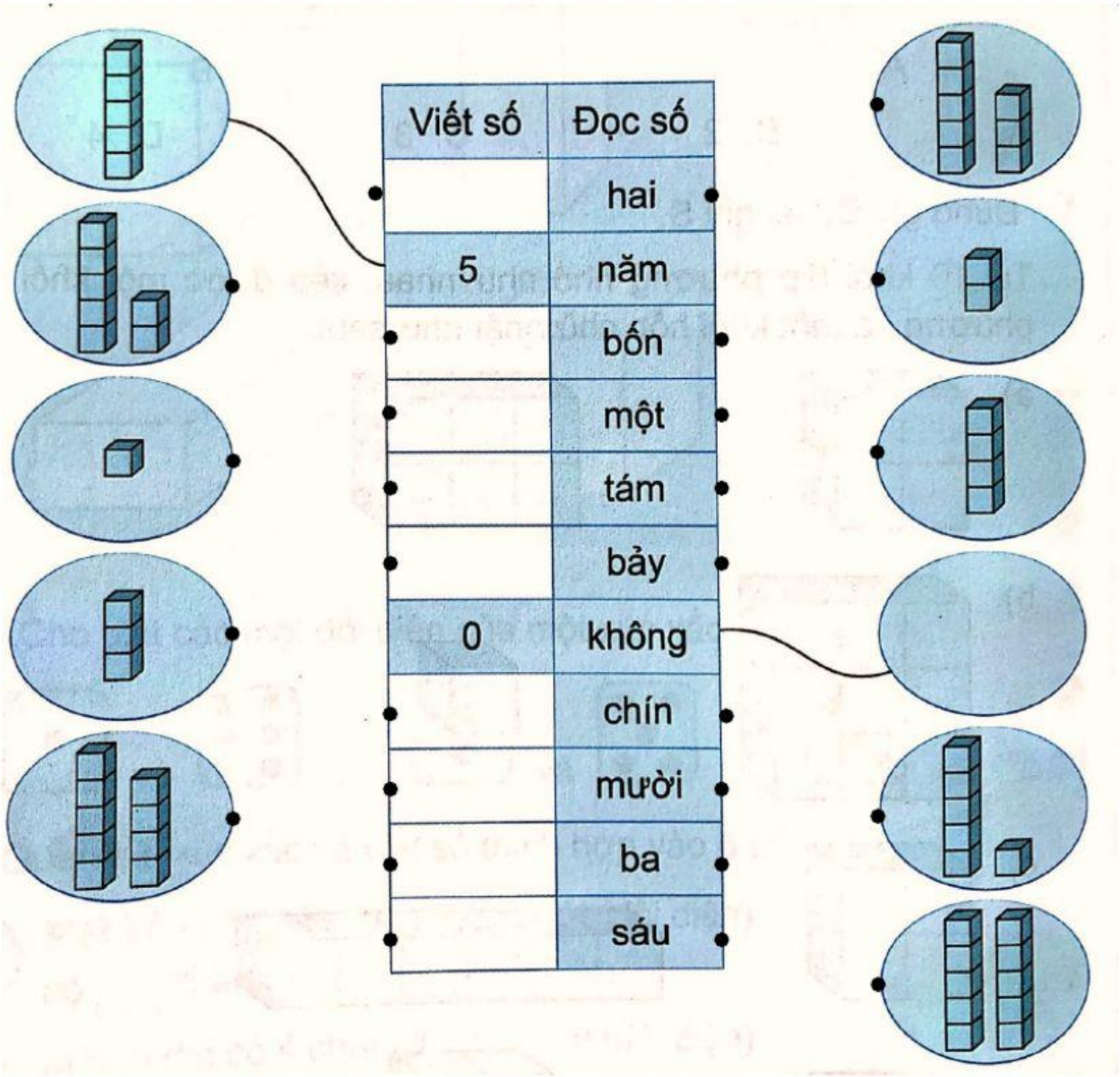

b) Viết các số trên theo thứ tự:

-Từ bé đến lớn: .....

-Từ lớn đến bé: .....

LIVEWORKSHEETS

Bài 2:

a) Viết số thích hợp vào ô trống

8					

b) Khoang vào chữ cái đặt trước câu trả lời đúng.

Con vật nhiều nhất là:

A. **B.** **C.**

Bài 3: > ; < ; = ?

a) 8 ☐ 6 + 2

b) 9 – 2 ☐ 6

c) 4 + 2 ☐ 4 + 3

d) 7 – 5 ☐ 8 – 6

Bài 4: Số vừa lớn hơn 4 vừa bé hơn 7 là:

3 ; 6 ; 4 ; 5 ; 7 ; 8

LIVEWORKSHEETS