LEMBAR KERJA PESERTA DIDIK (LKPD)

KAIDAH PENCACAHAN

ATURAN PENJUMLAHAN DAN ATURAN PERKALIAN

Kelompok : _____

Nama Anggota : 1. _____
: 2. _____
: 3. _____
: 4. _____
: 5. _____

Kompetensi Dasar dan Indikator

3.3.1 Menjelaskan aturan penjumlahan melalui masalah kontekstual

3.3.2 Menjelaskan aturan perkalian melalui masalah kontekstual

3.3.3 Menganalisis aturan penjumlahan melalui masalah kontekstual

3.3.4 Menganalisis aturan perkalian melalui masalah kontekstual

4.3.1 Menemukan solusi penyelesaian masalah kontekstual yang berkaitan dengan aturan penjumlahan

4.3.2 Menemukan solusi penyelesaian masalah kontekstual yang berkaitan dengan aturan perkalian

Tujuan

1. Peserta didik mampu menjelaskan aturan pencacahan (aturan penjumlahan dan aturan perkalian) melalui masalah konstektual dengan tepat
2. Peserta didik mampu menganalisis aturan pencacahan (aturan penjumlahan dan aturan perkalian) melalui masalah kontekstual dengan tepat
3. Peserta didik mampu menemukan solusi penyelesaian masalah kontekstual yang berkaitan dengan aturan pencacahan (aturan penjumlahan dan aturan perkalian) dengan tepat

Langkah-langkah Kegiatan Pembelajaran

1. Baca dan pahami pernyataan-pernyataan dari masalah yang disajikan dalam LKPDberikut
2. Cobalah untuk menemukan solusi atau jawaban dari permasalahan / soal yangdiberikan
3. Silahkan melakukan diskusi untuk menanggapi masalah yang diberikan
4. Tugas dikerjakan dan dikumpulkan dengan dikirimkan ke guru mata pelajaran
5. Salah satu anggota kelompok ditunjuk untuk membahas atau mempresentasikan LKPD tersebut.

LIVEWORKSHEETS

Untuk menyelesaikan kasus di bawah kalian bisa gunakan link berikut !

1. https://www.catatanmatematika.com/2021/05/materi-kaidah-pencacahan-aturan-penjumlahan-dan-aturan-perkalian.html
2. https://www.youtube.com/watch?v=P6kH3U2fsOQ

MASALAH 1

Astrid mempunyai Handpon baru dia ingin mencoba suara speaker pada HP nya dengan cara mendengarkan lagu, di penyimpanan ada beberapa lagu yang terdiri dari 5 lagu irama dangdut, 4 lagu irama Pop dan 3 lagu irama rock, maka berapa banyak cara Astrid dapat memilih lagu yang akan di dengar ???

1. Tuliskan pilihan apa saja yang bisa dilakukan Astrid untuk Memilih lagu yang di dengar.

   1. Ada …… lagu irama dangdut
   2. …... lagu irama Pop
   3. …. lagu irama rock

2. Berapa banyaknya pilihan yang bisa dilakukan Astrid dan jelaskan bagaimana cara menentukannya

Dengan memperhatikan beberapa pilihan irama lagu maka Banyak pilihan yang bisa dilakukan adalah ….. + ….. + …… = ……

LIVEWORKSHEETS

3. Jelaskan alasan jawaban yang anda berikan. Berikan contoh lain dalam kehidupan sehari hari mengenai aturan penjumlahan

MASALAH 2

Perhatikan kasus berikut !

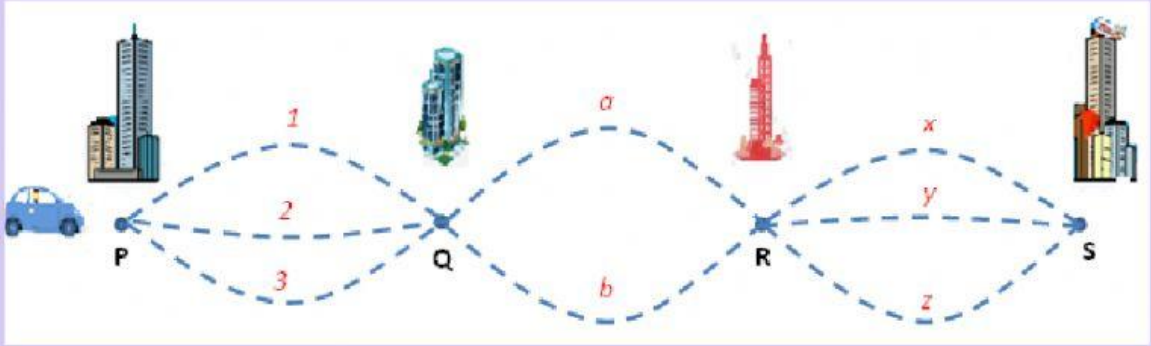

Pak Irwan akan melakukan perjalanan dari kota P ke kota S, untuk mencapai kota S pak irwan harus melalui kota Q dan R, berapa banyak rute yang bisa digunakan pak irwan ?

4. Dari ilustrasi di atas maka banyak pilihan rute yang bisa digunakan!

Rute yang di tempuh P - Q - R - S

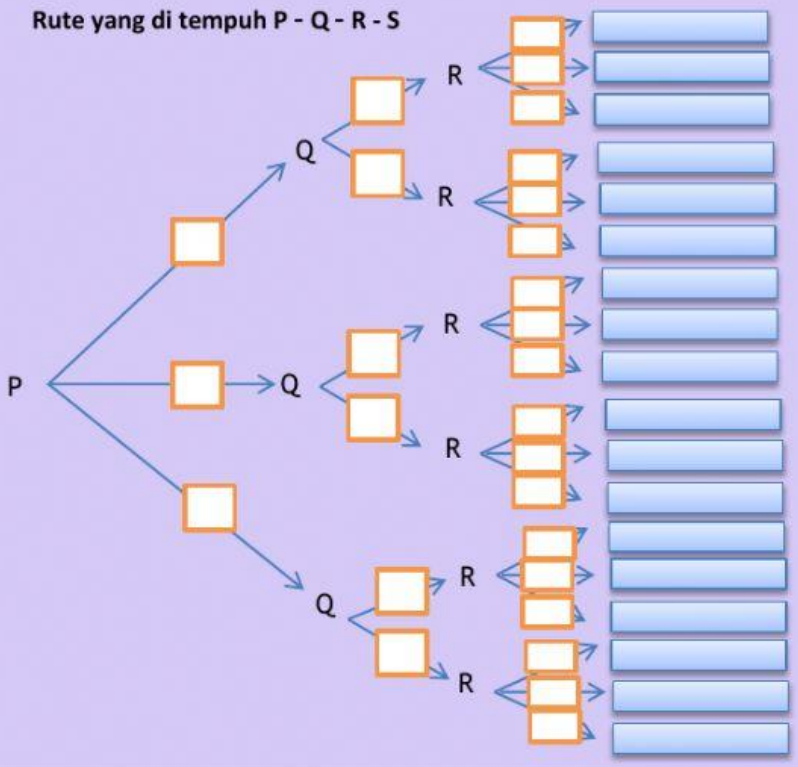

Jadi Berapa banyak rute yang dapat di lalui pak irwan .....

LIVEWORKSHEETS

5. Dengan memperhatikan diagram di atas kita bisa menyimpulkan !

Jawab

Sehingga banyak kemungkinan pilihan rute adalah

Rute dari P ke Q terdapat .... rute

Rute dari Q ke R terdapat .... rute

Rute dari R ke S terdapat .... rute

Jadi Rute P - Q - R - S = (..... x .... x .....) = ...

Jadi banyak pilihan rute yang bisa di gunakan pak irwan adalah .....

Jelaskan alasan jawaban yang anda berikan. Berikan contoh lain dalam kehidupan sehari hari mengenai aturan perkalian

Faktorial

Lengkapi isian berikut ini

1. 1! = 1
2. 3! = 3 x 2 x 1
3. 5! = ... x ... x ... x ... x ....
4. 7! = ... x ... x ... x ... x ... x ... x ...

<u>Kesimpulan</u> n! = ...

LIVEWORKSHEETS