LKPD MATEMATIKA

LUAS GABUNGAN BANGUN RUANG

Nama : . . . . . . **Tanggal : . . . . . .**

Kerjakanlah soal di bawah ini !

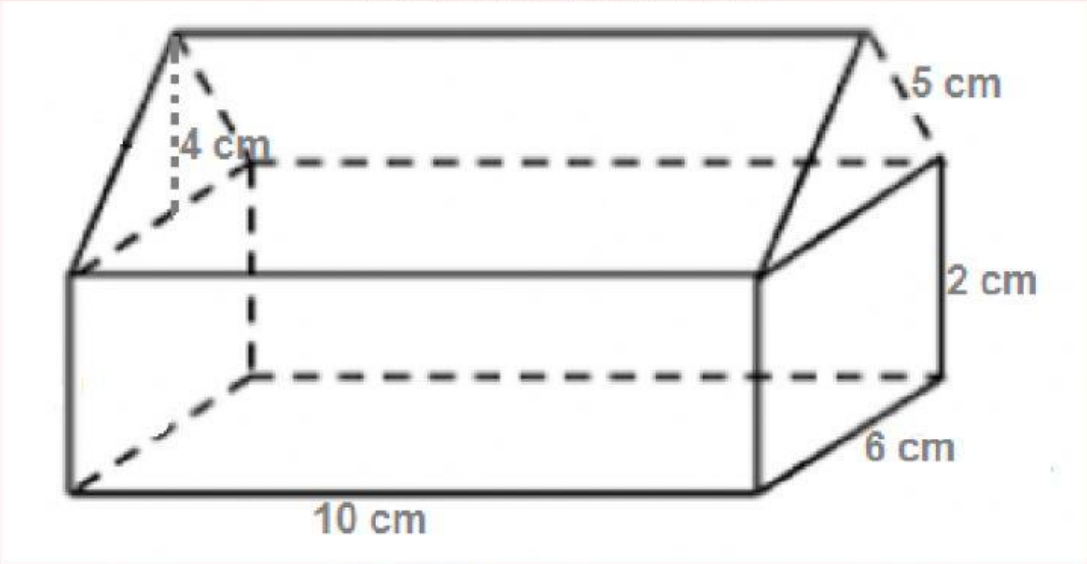

Dik : Panjang balok = _____ cm

Lebar balok = _____ cm

Tinggi Balok = _____ cm

Tinggi Prisma = _____ cm

Tinggi Segitiga = _____ cm

Alas Segitiga = _____ cm

Sisi miring = _____ cm

Dit : Luas permukaan gabungan bangun di atas adalah ?

LIVEWORKSHEETS

Jawab :

LUAS PERMUKAAN BALOK = (p x l) + (2 x p x t) + (2 x l x t)

= ☐ + ☐ + ☐

= ☐ + ☐ + ☐

= ☐ cm^2

LUAS PERMUKAAN PRISMA SEGITIGA :

= [2 x luas alas x tinggi △] + [2 x tinggi prisma x sisi miring]

= [2 x $\frac{1}{2}$ x alas x tinggi △] + [2 x tinggi prisma x sisi miring]

= [2 x $\frac{1}{\cancel{2}}$ x ☐ x ☐] + [2 x ☐ x ☐]

= [2 x ☐ x ☐] + [2 x ☐ x ☐]

= ☐ + ☐

= ☐ cm^2

Luas Gabungan Bangun = LP Balok + LP Prisma △

= ☐ + ☐

= ☐ cm^2

LIVEWORKSHEETS