姓名：_____

第 10 课：机械

杠杆

A 在下图中标示“支点”“动力点”和“阻力点”的位置。 10.1.1

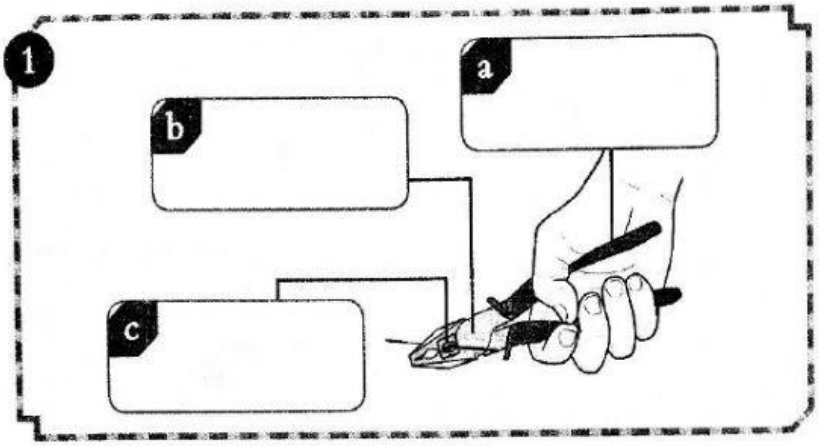

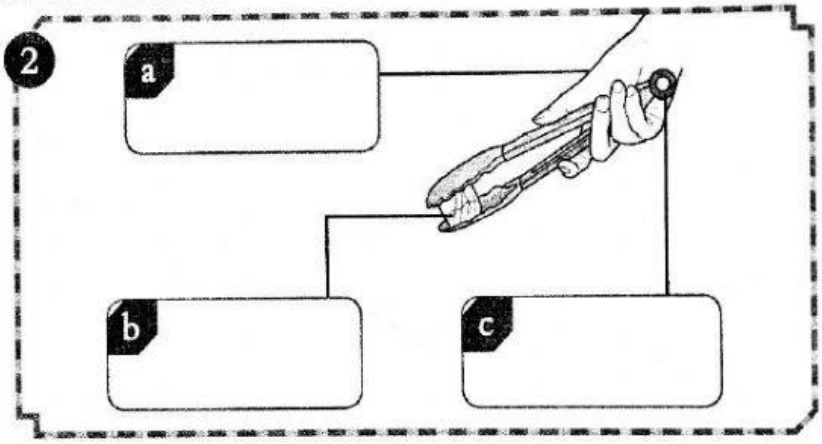

B 根据指示，完成以下各题。 10.1.2 TP3

1 哪个方法比较省力？在正确答案的格子里画 ✓。

(a)

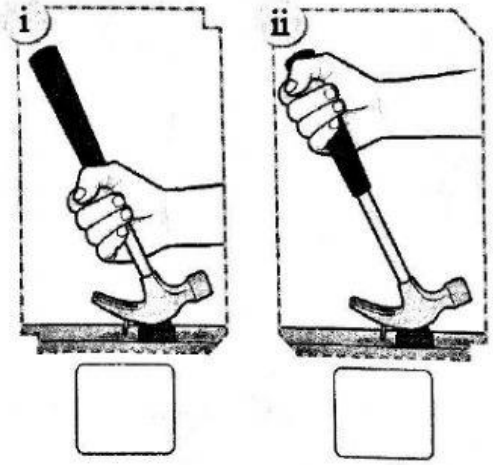

(b)

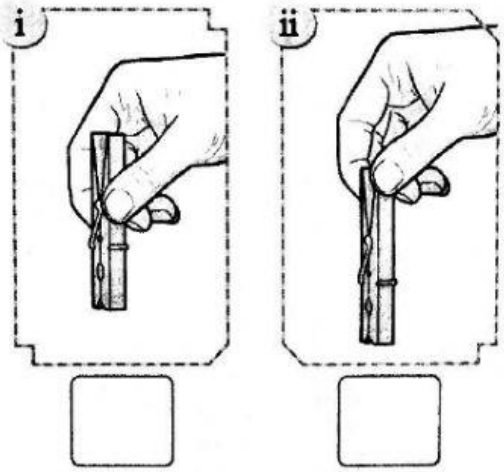

2 在正确的答案下画线。

动力点离支点越（近 * 远）就越省力。

LIVEWORKSHEETS

姓名：_____

第 10 课：机械

简单机械和复杂机械

A. 以下物品分别应用哪种简单机械来操作？把代表答案的英文字母填写在空格里。

I-THINK 10.2.1 TP1

P

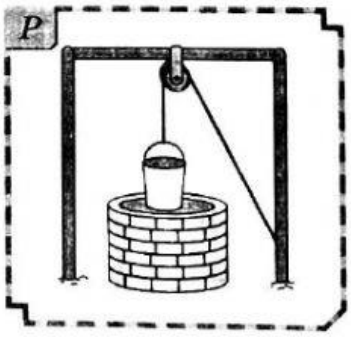

Q

R

S

T

U

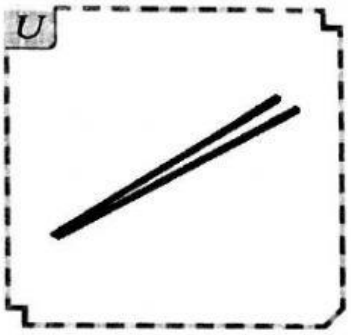

V

简单机械

1. 螺旋 _____
2. 齿轮 _____
3. 斜面 _____
4. 滑轮 _____
5. 尖劈 _____
6. 杠杆 _____
7. 轮轴 _____

LIVEWORKSHEETS

姓名：_____

第 10 课：机械

B. 以下活动分别应用了哪种简单机械原理？填一填。（答案可复选）

10.2.1 TP1

螺旋　杠杆　尖劈　轮轴　滑轮　齿轮　斜面

1
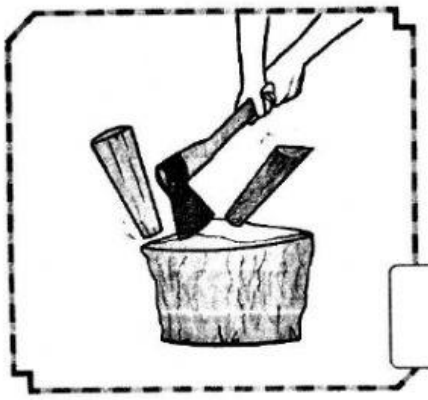

2
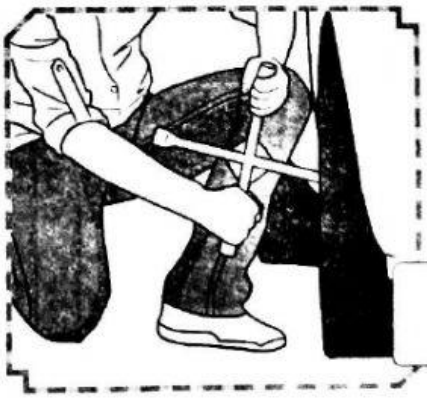

3
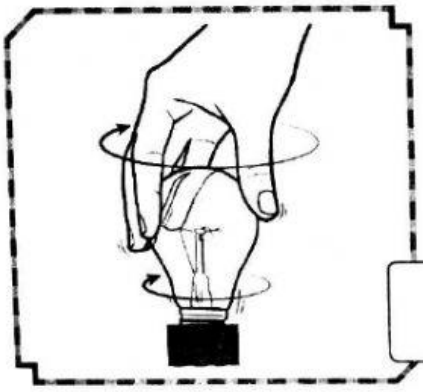

4
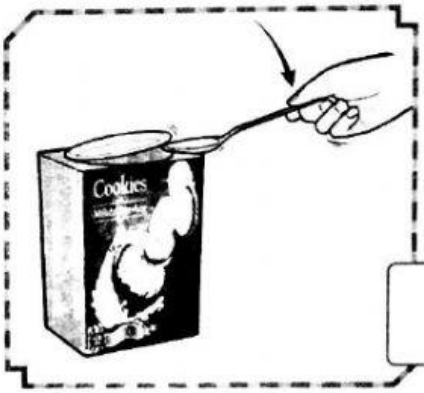

5
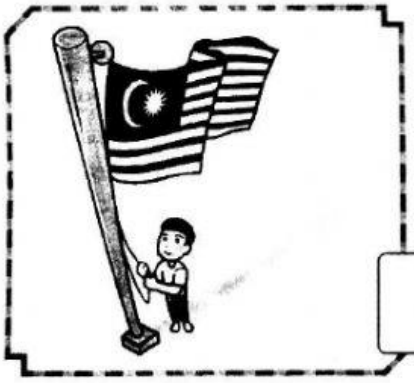

6
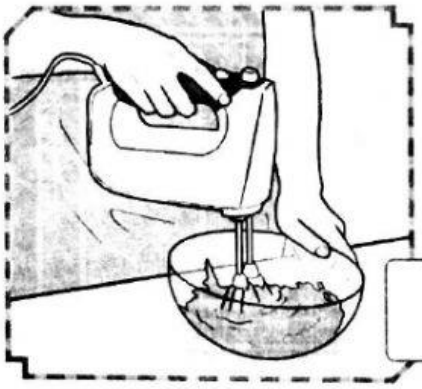

7
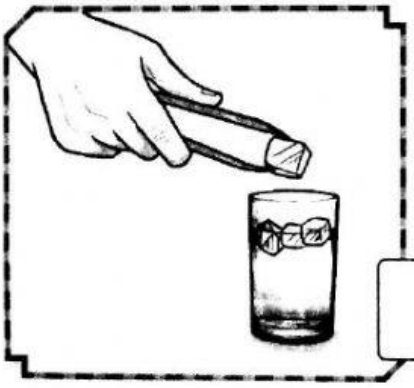

8

LIVEWORKSHEETS

姓名：_____

第 10 课：机械

C. 根据指示，完成以下各题。 10.2.3 TP2

1 写出以下复杂机械各部分所使用的简单机械。

(a)

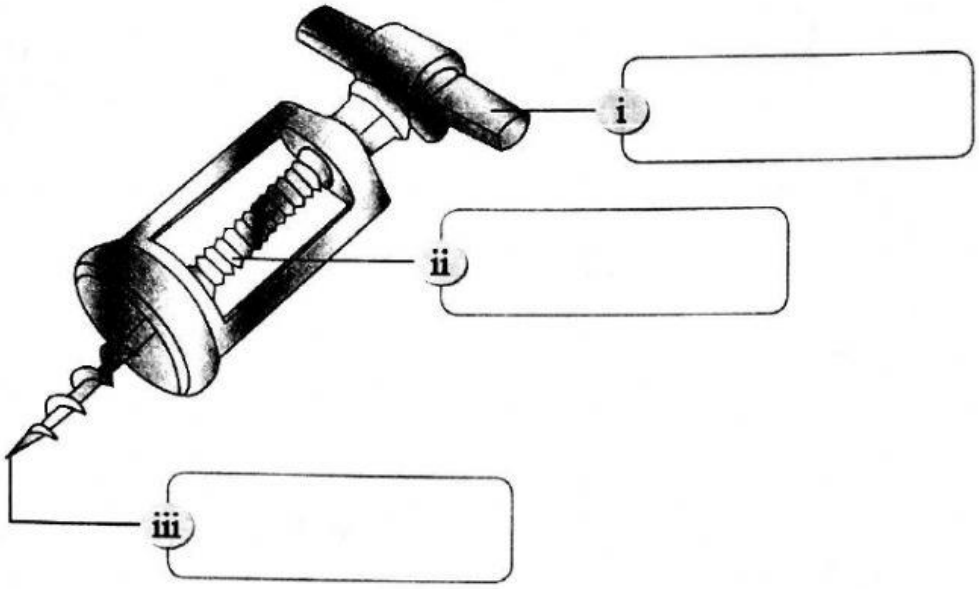

(b)

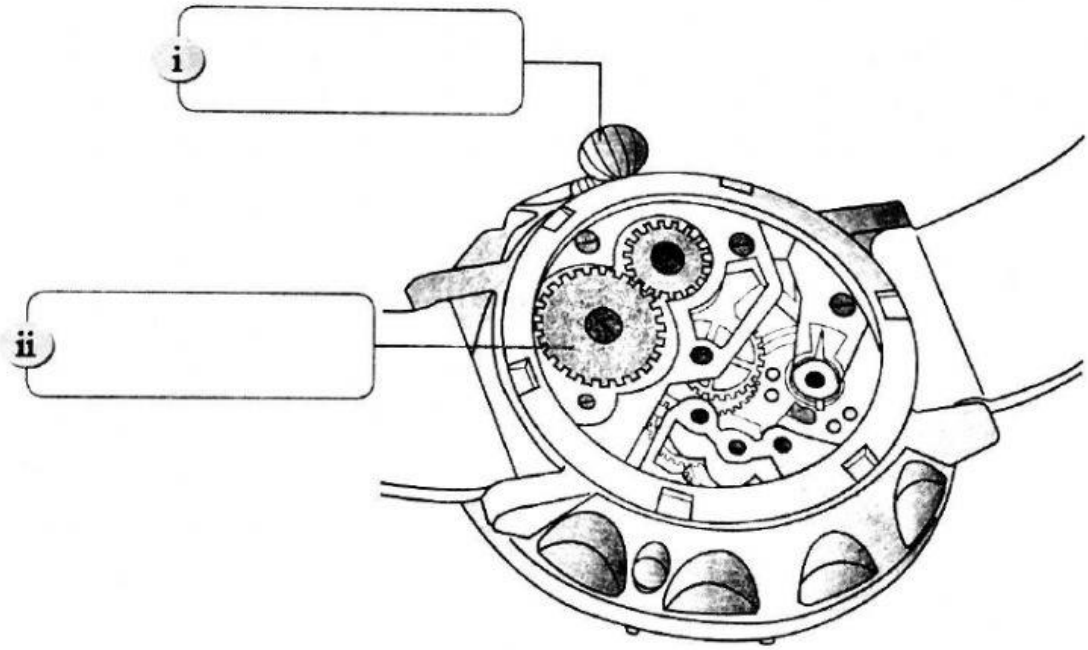

2 什么是复杂机械？把答案圈起来以完成说明。

复杂机械是由（ 一个 * 两个 ）或以上的简单机械组成的。

LIVEWORKSHEETS

姓名：_____

第 10 课：机械

TP5 和 TP6

B. 回答以下问题。

下图显示丽恩创造的手推车，以解决她面对的难题。

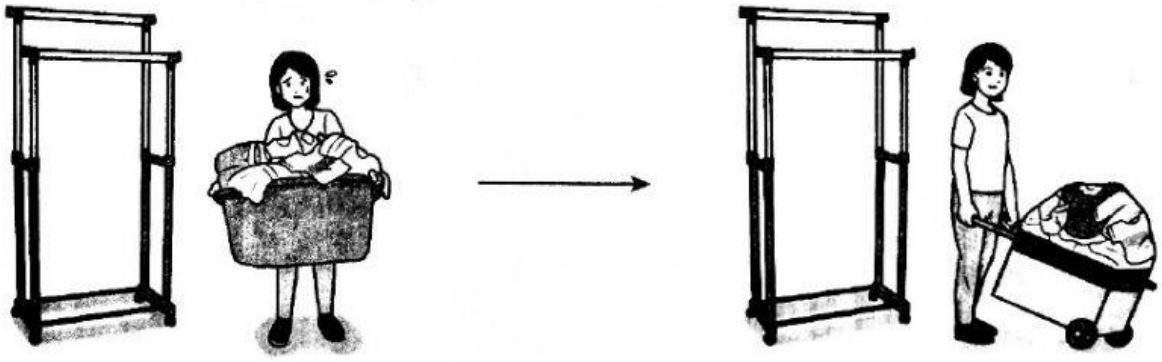

1 手推车的各部分分别应用了哪些简单机械来操作？填一填。

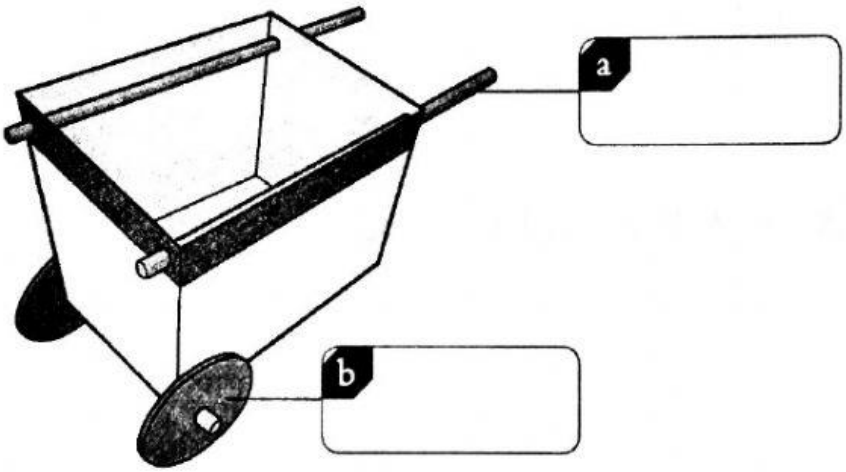

2 写出丽恩创造的手推车的一个好处。

_____

3 写出两个想要制作可永续使用的机械必须注意的事项。

(a) _____

(b) _____

LIVEWORKSHEETS

姓名：_____

第 10 课：机械

10.2.2 TP4

D. 观察下图，回答问题。

下图显示林先生把重物搬上架子的两个方法。

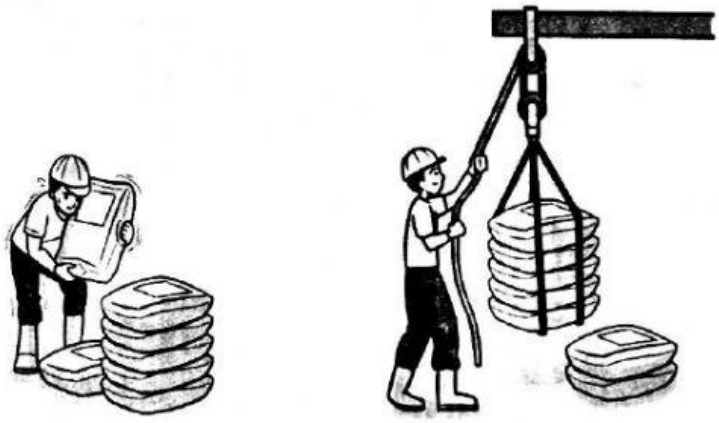

方法 P　　方法 Q

1 (a) 林先生使用哪个方法搬运重物时，每次最多可搬运的重物质量比较大？

_____

(b) 根据你在 1(a) 的答案，写出一个推断。

_____

_____

2 如果在方法 Q 的装置上多加一个动滑轮会怎样？

_____

3 建议另一个将重物搬上架子的简单机械。

_____

LIVEWORKSHEETS