PROBLEMAS DE VOLUMEN 3° "B"

Problema 1: En un parque nacional, hay un depósito de agua como el que se muestra en la imagen, que utilizan en caso de un incendio forestal. ¿Cuál es el volumen del depósito?

El depósito tiene un volumen de

$\square\,\square^3$

Problema 2: Este recipiente tiene un nivel de 9 cm de agua. Calcula el volumen que se necesita para llenarlo.

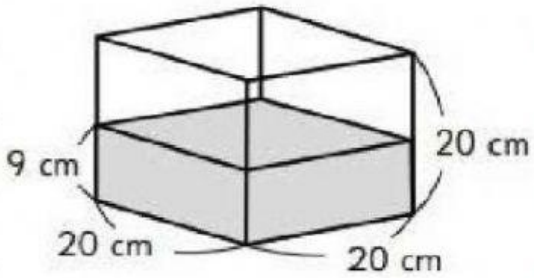

Se necesitan un volumen de $\square\,\square^3$

de agua para llenarlo

Problema 3: El recipiente cúbico tiene un nivel de agua de 9 cm. se introdujo una piedra y el nivel de agua llegó a 15 cm. ¿Cuál es el volumen de la piedra?

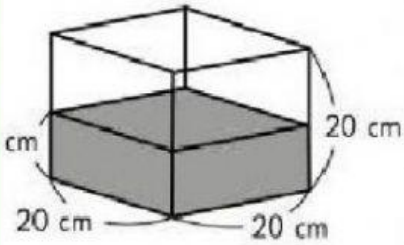

La piedra tiene un volumen de

$\square\,\square^3$

Problema 4: Este es un envase con forma de paralelepípedo, hecho de 1 cm de espesor ¿Cuál es el volumen del envase?

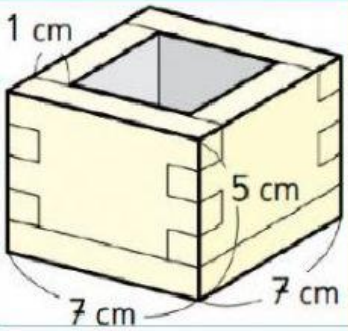

Largo: ____ cm

Ancho: ____ cm

Alto: ____ cm

V = ____ x ____ x ____

V = $\square\,\square^3$

LIVEWORKSHEETS