PHIẾU HỌC TẬP TOÁN

Tiên đề Ơ-clit về đường thẳng song song

Câu 1. Trong các phát biểu sau, phát biểu nào diễn đạt đúng nội dung của tiên đề Ơ-clit?

A. Nếu qua điểm M nằm ngoài đường thẳng a có hai đường thẳng song song với a thì chúng trùng nhau.

B. Cho điểm M ở ngoài đường thẳng a. Đường thẳng đi qua M và song song với đường thẳng a là duy nhất.

C. Có duy nhất một đường thẳng song song với một đường thẳng cho trước.

D. Qua điểm M nằm ngoài đường thẳng a có ít nhất một đường thẳng song song với a.

Câu 2. Điền vào chỗ chấm trong phát biểu sau:

Nếu một đường thẳng cắt hai đường thẳng song song thì:

a) Hai góc so le trong .....

b) Hai góc đồng vị .....

c) Hai góc trong cùng phía .....

Câu 3. Cho hình vẽ bên phải. Chọn khẳng định đúng

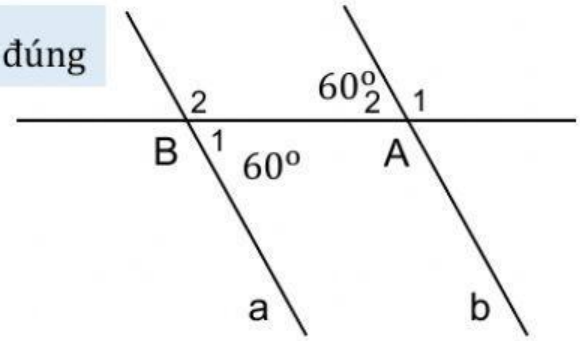

A. $a \perp b$

B. $a // b$

C. $\widehat{A_1} = 60^o$

D. $\widehat{B_2} = 60^o$

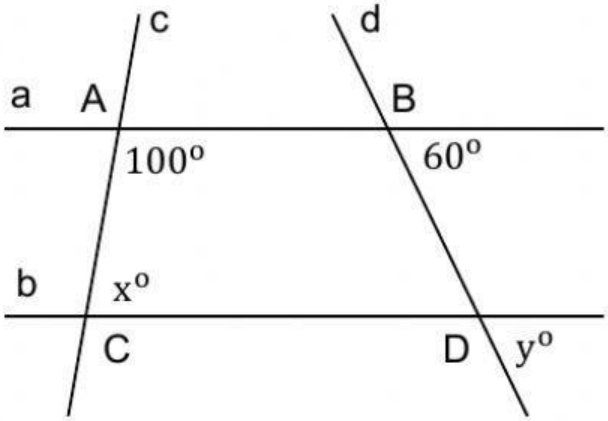

Câu 4. Cho hình vẽ bên trái. Biết a // b. Giá trị của x và y lần lượt là:

A. $x = 80$ và $y = 80$

B. $x = 60$ và $y = 60$

C. $x = 80$ và $y = 60$

D. $x = 60$ và $y = 80$

LIVEWORKSHEETS
LIVEWORKSHEETS

Câu 5. Cho hình vẽ bên. Chọn câu sai.

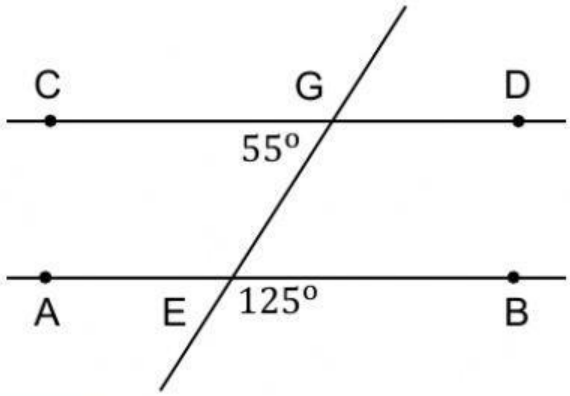

A. $\widehat{AEG} = 125^o$

B. AB // CD

C. $\widehat{DGE} + \widehat{BEG} = 180^o$

D. $\widehat{DGE} = 2\widehat{BEG}$

Câu 6. Cho hình vẽ dưới đây. Biết a // b, $\widehat{A_1} = 100^o$.

Điền số thích hợp vào chỗ trống.

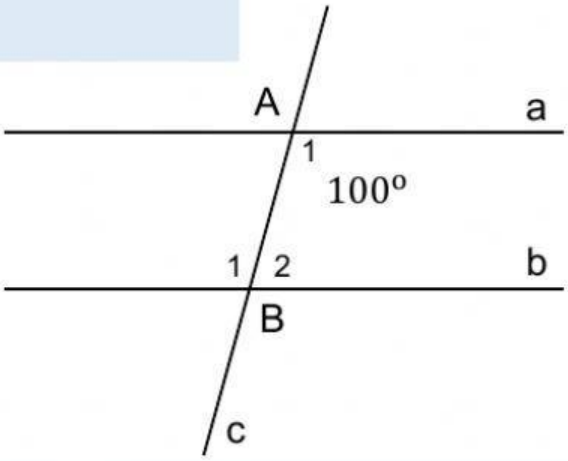

$\widehat{B_1}$ có số đo bằng ..... độ.

$\widehat{B_2}$ có số đo bằng ..... độ.

Câu 7. Cho hình vẽ dưới đây. Biết a // BC, $\widehat{A_1} = 30^o$, $\widehat{A_3} = 65^o$.

Điền số thích hợp vào chỗ trống.

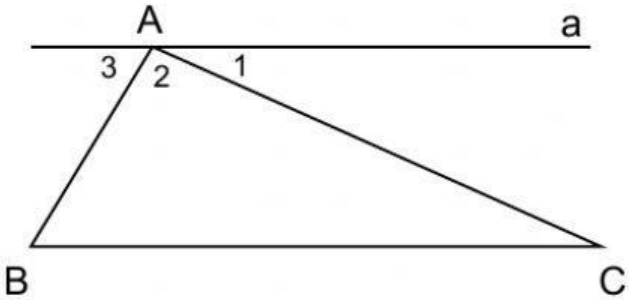

Tam giác ABC có:

- $\widehat{A_2}$ có số đo bằng ..... độ.
- $\widehat{ABC}$ có số đo bằng ..... độ.
- $\widehat{ACB}$ có số đo bằng ..... độ.

LIVEWORKSHEETS
LIVEWORKSHEETS