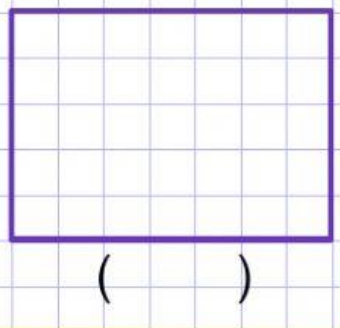

长方形面积 = ( ) x ( )

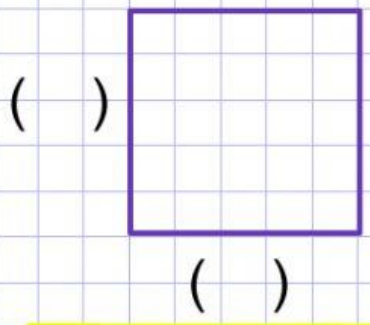

正方形面积 = ( ) x ( )

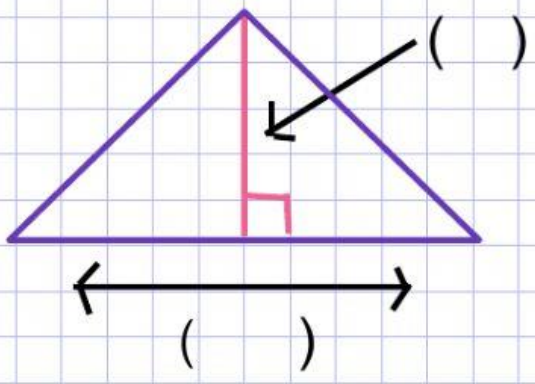

三角形面积

= ( ) x ( ) ÷ ( )

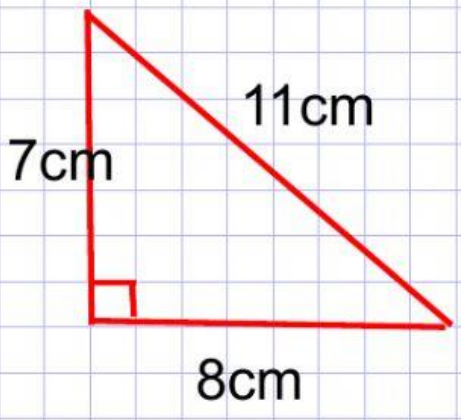

面积 = ( ) x ( ) ÷ ( )

= ( ) cm x ( ) cm ÷ ( )

= ( )cm^2

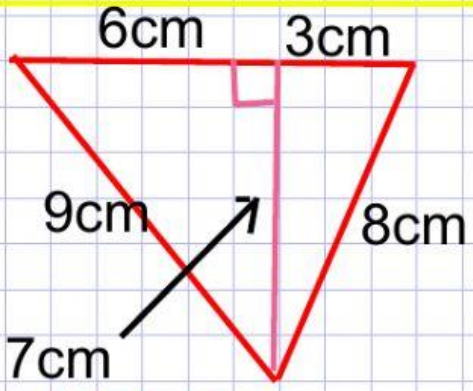

面积 = ( )x( ) ÷( )

= ( )cm^2

LIVEWORKSHEETS
LIVEWORKSHEETS

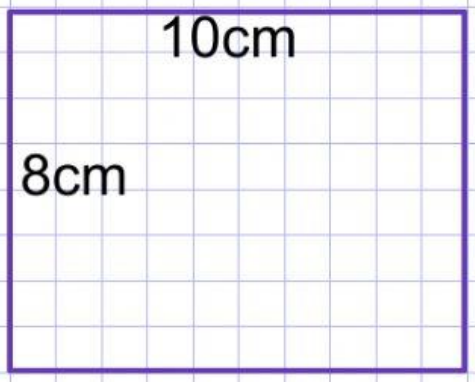

面积 = （　　）x（　　）

= （　　）cm x（　　）cm

= （　　）cm^2

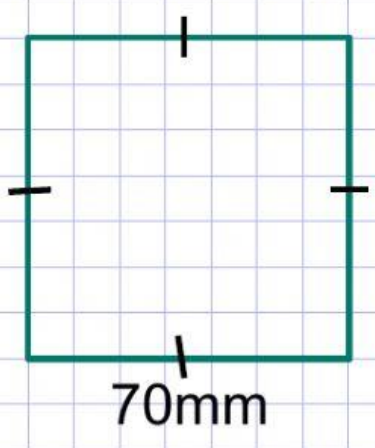

面积 = （　　）x（　　）

= （　　）cm x（　　）cm

= （　　）cm^2

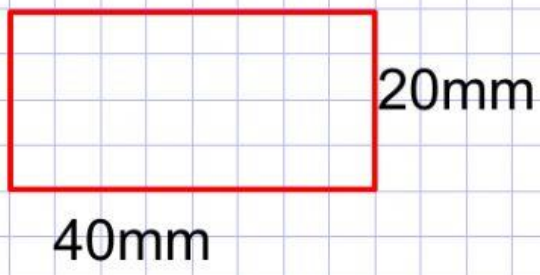

面积=（　　）mm^2

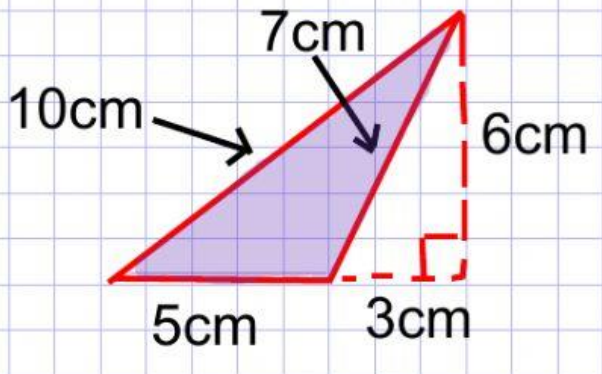

涂黑部分的面积

=（　　）cm^2

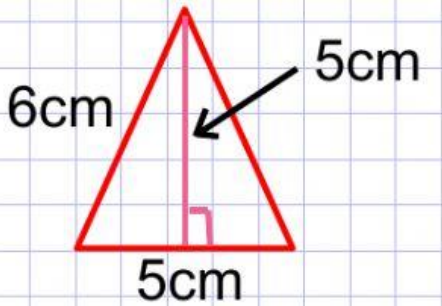

面积 =（　　）cm^2

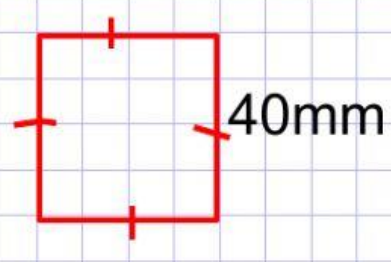

面积=（　　）mm^2

LIVEWORKSHEETS
LIVEWORKSHEETS