# اِمْلأ الفَرَاغ : أُحَافِظُ عَلَى الأَدَوَاتِ الدِّرَاسِيَّةِ

| | |
|---|---|
| 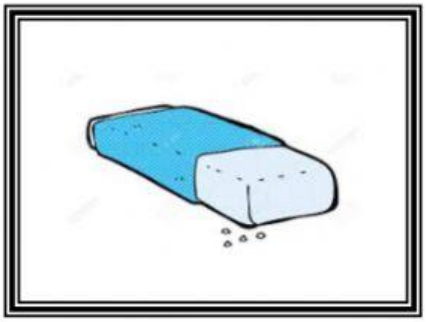 <br>مِم ـ ةٌ | 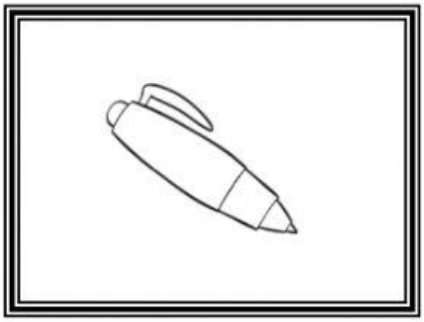 <br>ـ لَ مٌ |
| 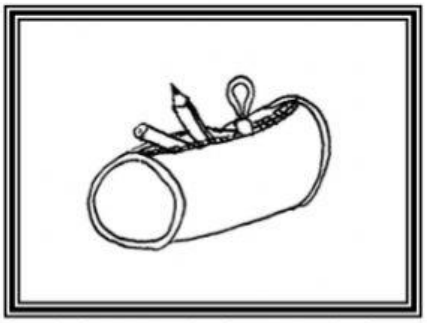 <br>مِق لَ ـ ةٌ | <br><br>دَف تَ ـ |
| 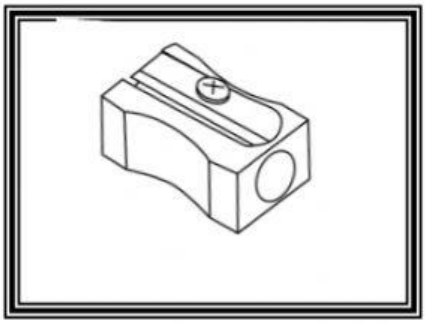 <br>ـ رَا ةٌ | 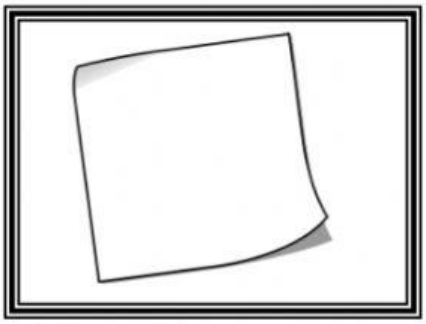 <br>ـ رَ قَ ـ |

وَ مَ ةٌ مِب قَ حَا رٌ

LIVEWORKSHEETS