PRINSIP KESELAMATAN KERJA DI LABORATORIUM

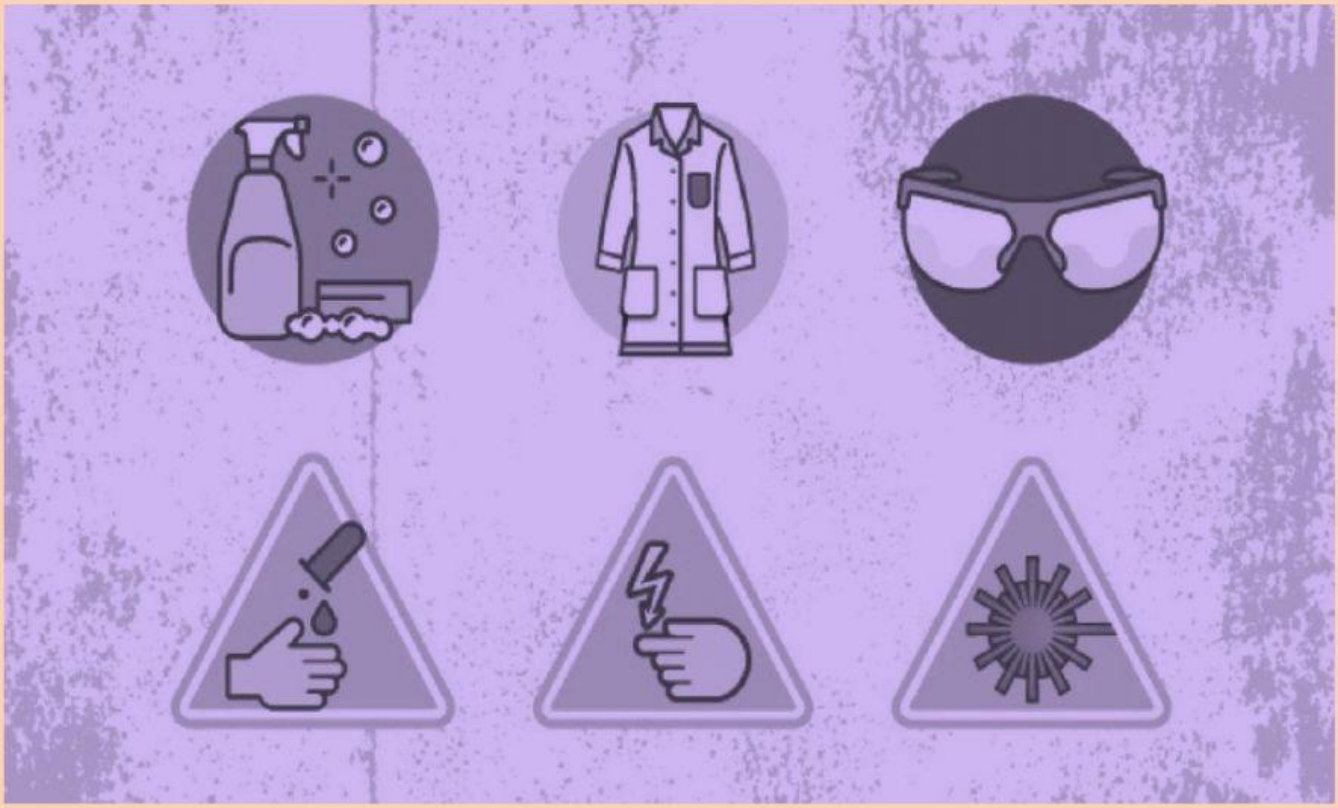

NAMA SISWA	: ……
KELAS/NO.	: ……

E-LKPD DISUSUN OLEH:
LINTANG ARISTA DINI, S.Pd.

LIVEWORKSHEETS

1. Petunjuk:
   Pilihlah nama peralatan laboratorium berikut sesuai dengan gambar yang disediakan. Lengkapi fungsi alat terebut dengan melakukan *drag and drop* dari pilihan-pilihan di sebelah kanan.

No.	Gambar	Nama	Fungsi
1.			
2.			
3.			
4.			

Untuk mencampur, mengukur dan menyimpan cairan.

Tempat untuk mengencerkan larutan dan membuat larutan.

Untuk menghaluskan atau menggerus suatu benda atau zat.

Sebagai penampung larutan. Dapat digunakan untuk memanaskan, menguapkan dan memekatkan larutan.

LIVEWORKSHEETS

5.	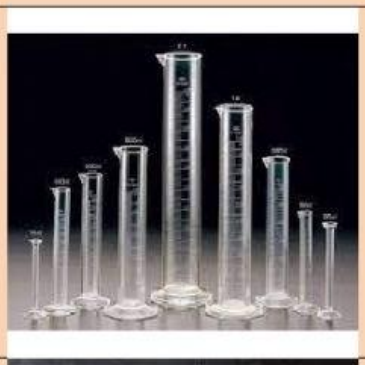		
6.			
7.	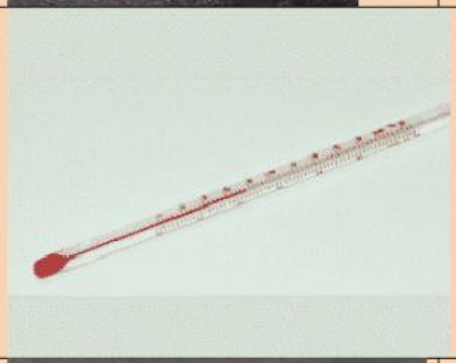		
8.			

Untuk mengukur suhu suatu benda.

Alat untuk mengukur volume larutan.

Memudahkan untuk memasukkan cairan ke dalam suatu tempat yang sempit mulutnya.

Untuk memindahkan beberapa tetes zat cair.

LIVEWORKSHEETS

9.			
10.			

Untuk mencampur, menampung dan memanaskan bahan-bahan kimia cair atau padat, utamanya untuk uji kualitatif.

Untuk membantu dekantasi larutan, menginduksi kristalisasi dan memecahkan emulsi pada suatu ekstraksi.

LIVEWORKSHEETS

2. Petunjuk:
   Letakkan nama-nama bagian mikroskop berikut pada bagian yang tepat.

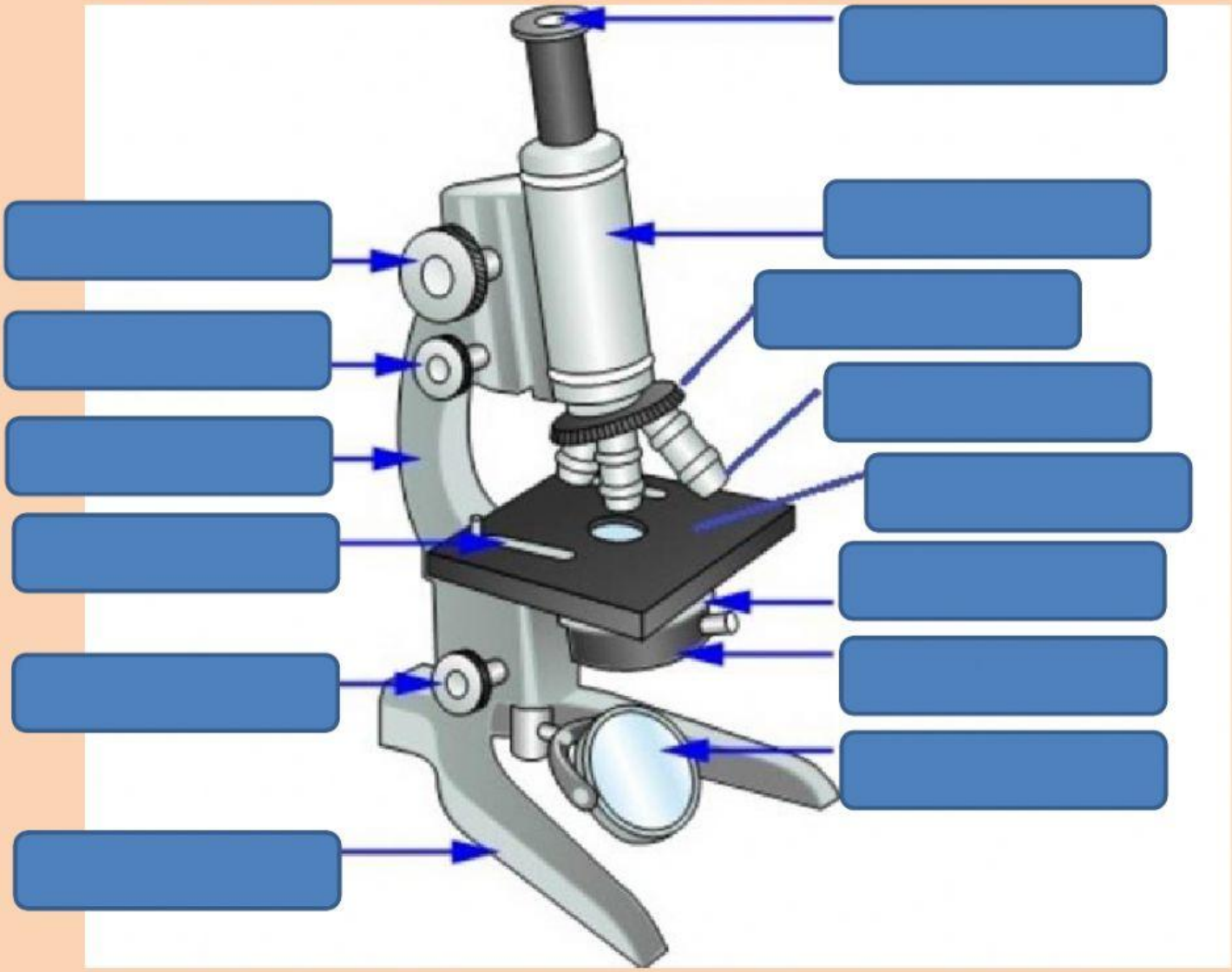

MAKROMETER

PEGANGAN

SENDI INKLINASI

MIKROMETER

PENJEPIT OBJEK

KAKI

TABUNG

REVOLVER LENSA OBJEKTIF

MEJA PREPARAT

KONDENSOR

LENSA OBJEKTIF

CERMIN

DIAFRAGMA

LENSA OKULER

LIVEWORKSHEETS

3. Pilihlah alat-alat keselamatan kerja yang harus ada dan digunakan di Laboratorium.

No.	Gambar
1.	
2.	
3.	

LIVEWORKSHEETS

4.			
5.			
6.			
7.			

LIVEWORKSHEETS

8.			
9.			
10.			

LIVEWORKSHEETS