课本 第67页－76页

第8课 吸水能力

吸水和不吸水的物体

A 如下图所示，姐姐在抹地时不小心倒了一些水在地板上。

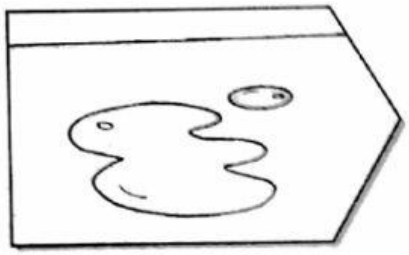

1. 下面的物体中，你可以帮忙把能吸干地板上的水的物体找出来吗？ 8.1.1

能将地板的水吸干的物体：

_____

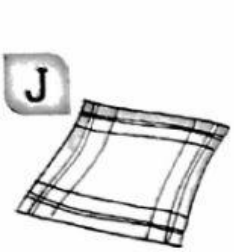

手帕

塑料袋

报纸

水桶

瓶盖

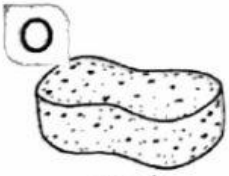

海绵

T-恤

纸巾

玻璃弹子

2. 把吸水和不吸水的物体分类，写出代表答案的英文字母。 8.1.2

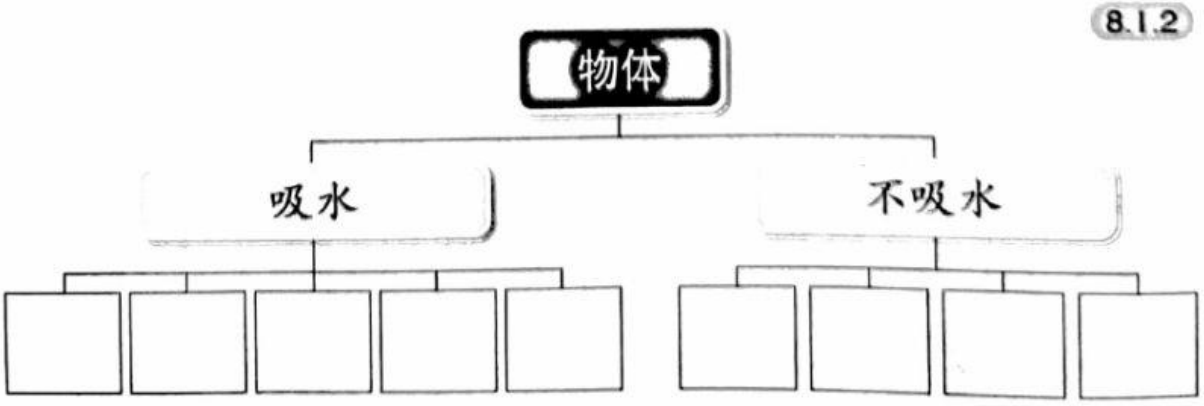

学习标准

8.1.1 进行研究以确认吸水和不吸水的物体。

8.1.2 分类吸水和不吸水的物体。

学习表现

1 2 3 4 5 6

1 2 3 4 5 6

LIVEWORKSHEETS

B 下图显示把6种材料放在各100 mℓ的水中10分钟后取出，烧杯里所剩下的水。填空。 8.1.3

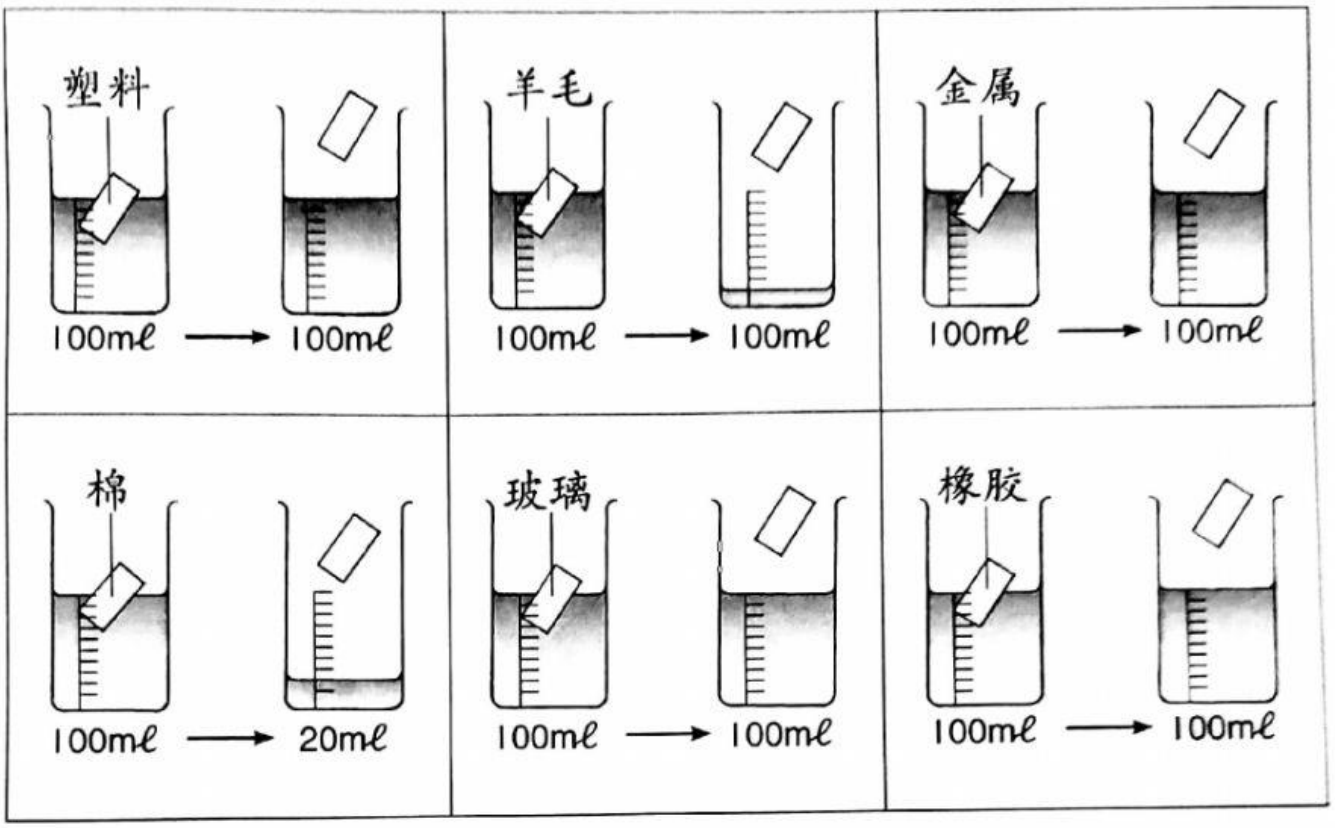

结论:

1. 塑料、_____、_____和橡胶完全没有吸水能力。
2. 羊毛的吸水能力比棉_____。
3. 玻璃弹子以玻璃制成，所以_____。
4. 袜子以棉制成，所以吸水能力很_____。
5. 塑料瓶以塑料制成，所以_____。
6. 手套以羊毛制成，所以吸水能力很_____。
7. 橡皮以橡胶制成，所以_____。
8. 海绵虽以塑料制成，但海绵里有许多小洞孔，所以吸水能力很_____。

LIVEWORKSHEETS