Completa este esquema con las formas del relieve.

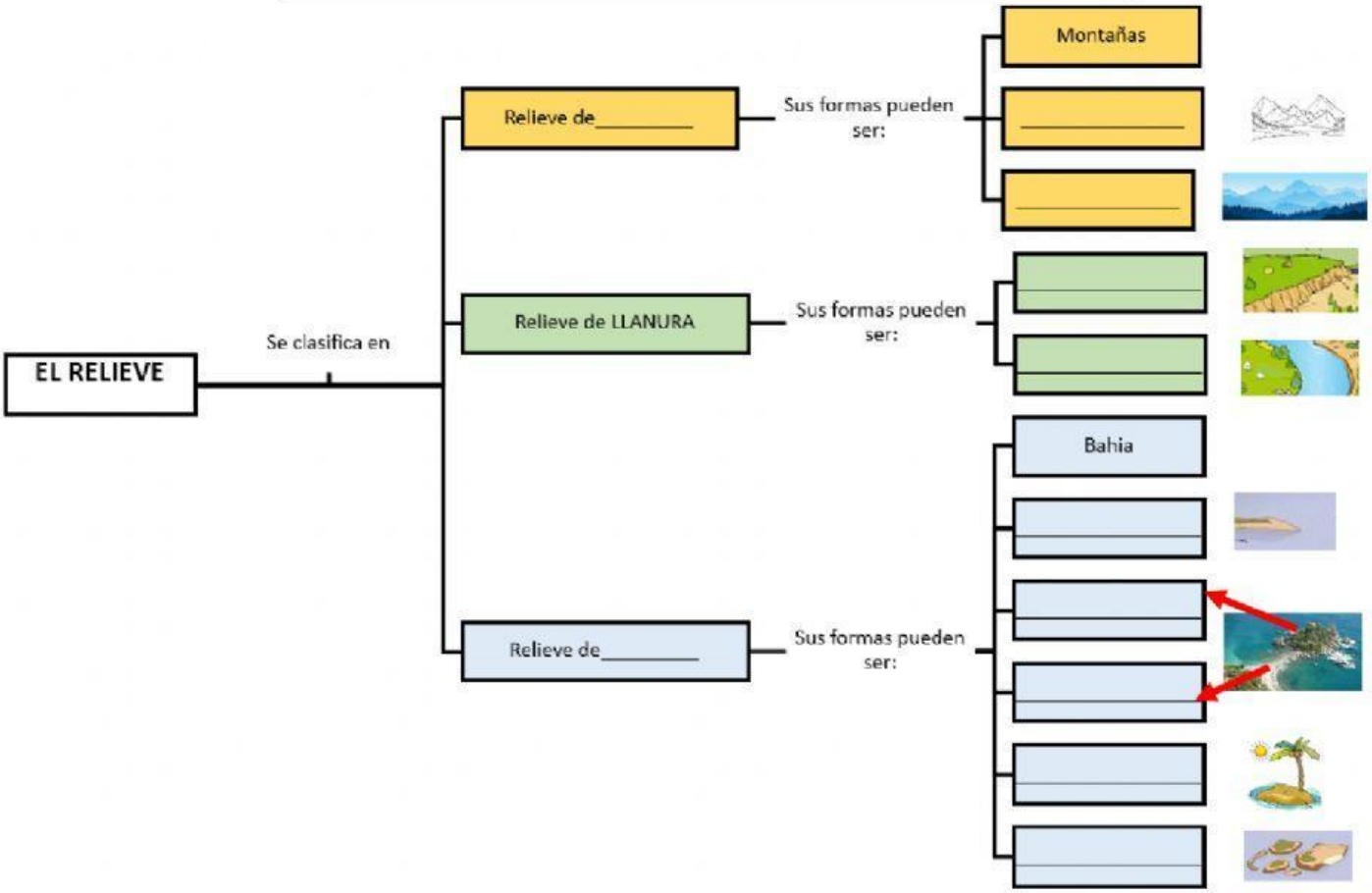

LIVEWORKSHEETS

LIVEWORKSHEETS