LITAR ELEKTRONIK

1. Gerakkan komponen elektronik dibawah pada pada setiap ruangan kosong litar tersebut

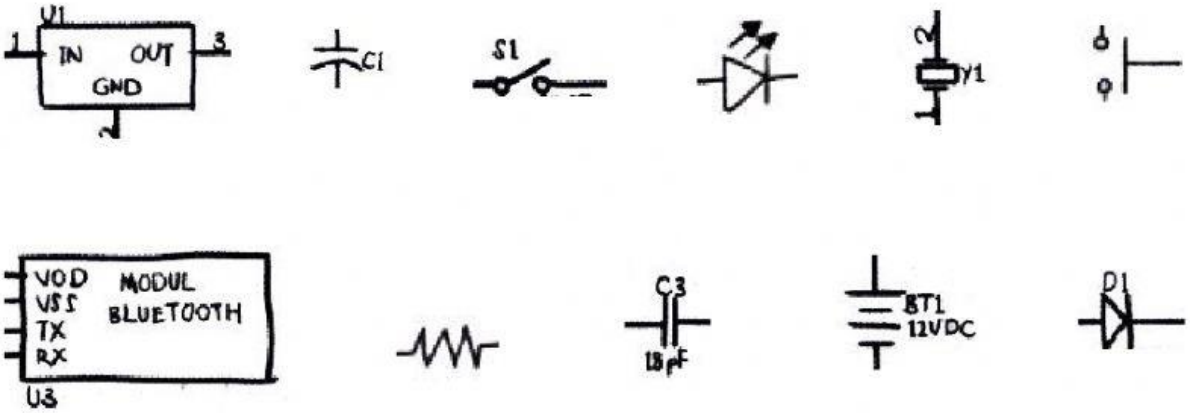

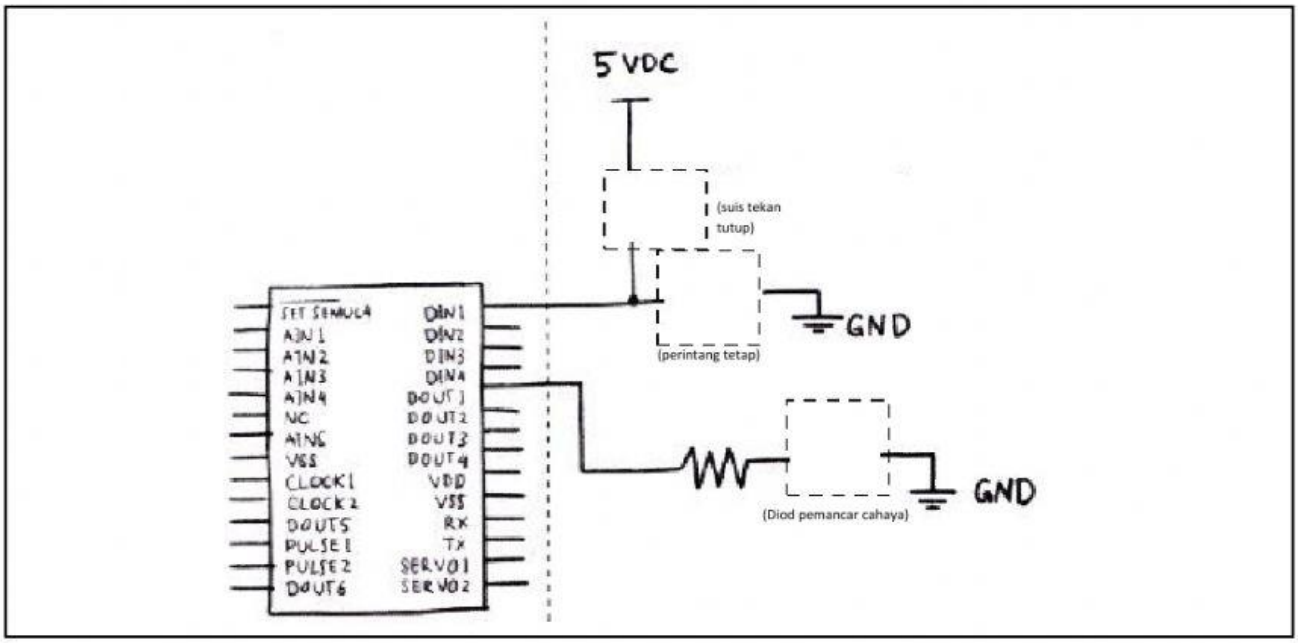

LIVEWORKSHEETS

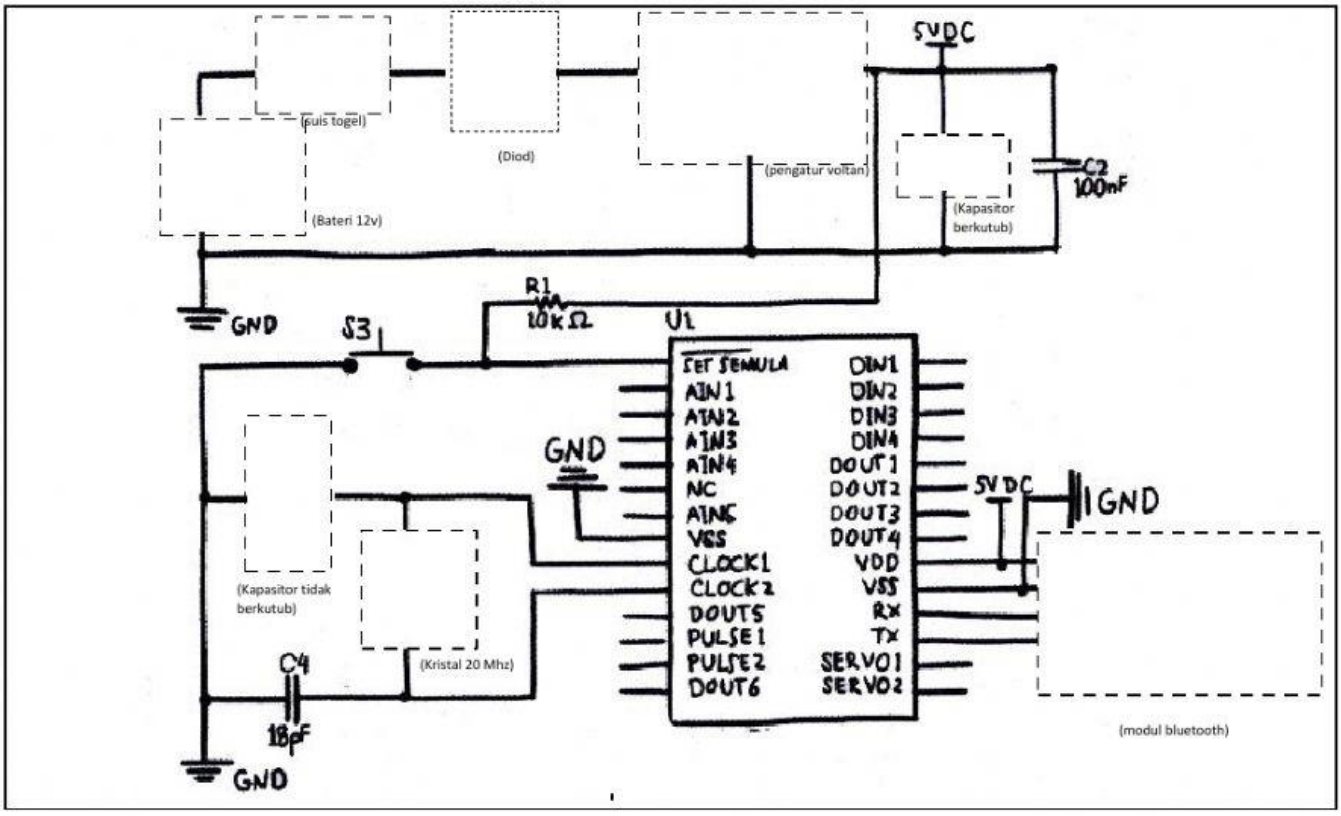

LIVEWORKSHEETS