5.2 ELEKTROLISIS AIR

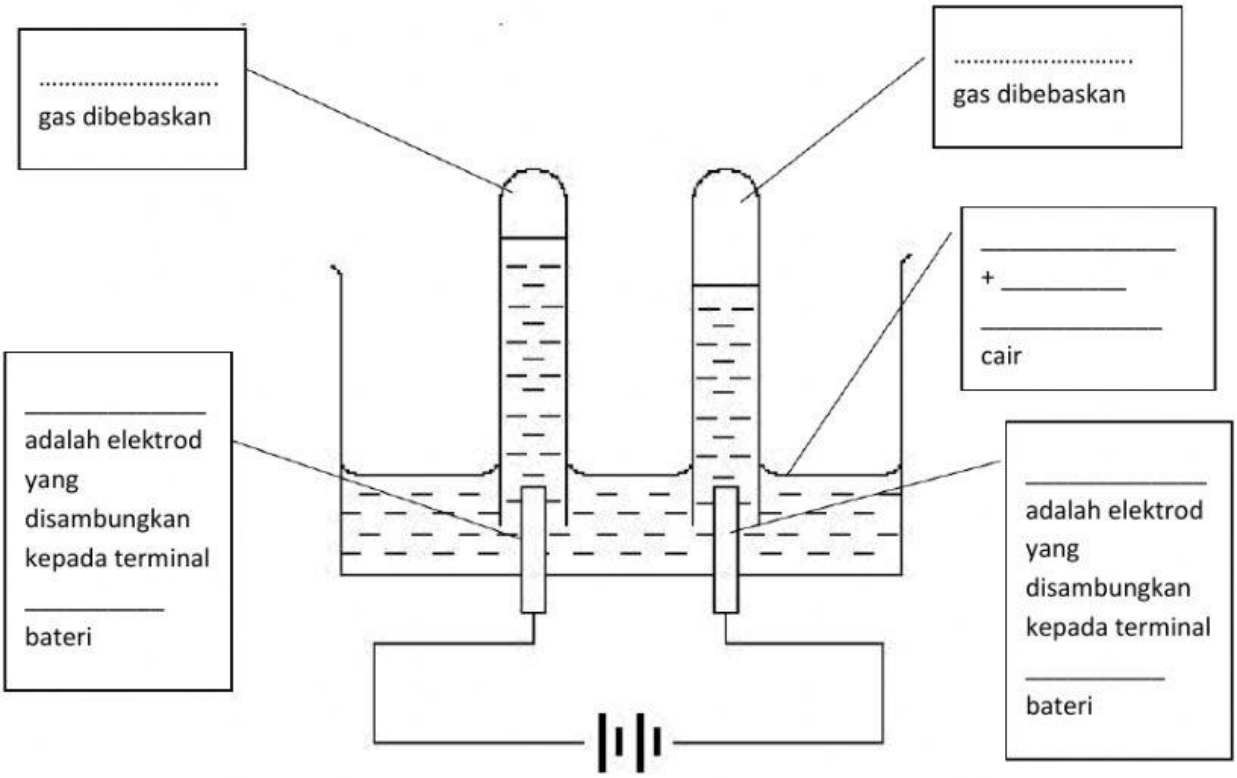

Rajah 2

1. Isikan tempat kosong pada gambar rajah dengan perkataan yang disediakan di bawah.

Katod	Hidrogen	oksigen	positif
Air	asid sulfurik	anod	negatif

5.3 LARUTAN DAN KELARUTAN

2. Rajah 3 menunjukkan suatu proses. Labelkan X, Y dan Z.

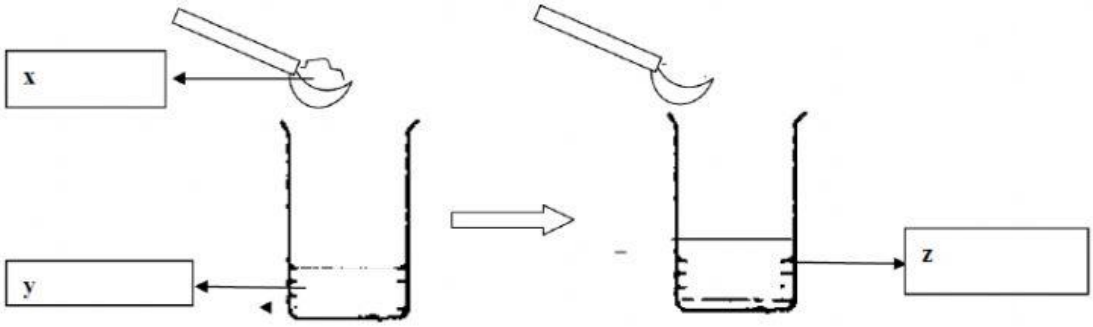

Rajah 3

Pelarut	Zat terlarut	Larutan

LIVEWORKSHEETS

Rajah 4 menunjukkan secawan kopi sedang dibancuh. Tentukan zat terlarut, pelarut dan larutan yang terlibat.

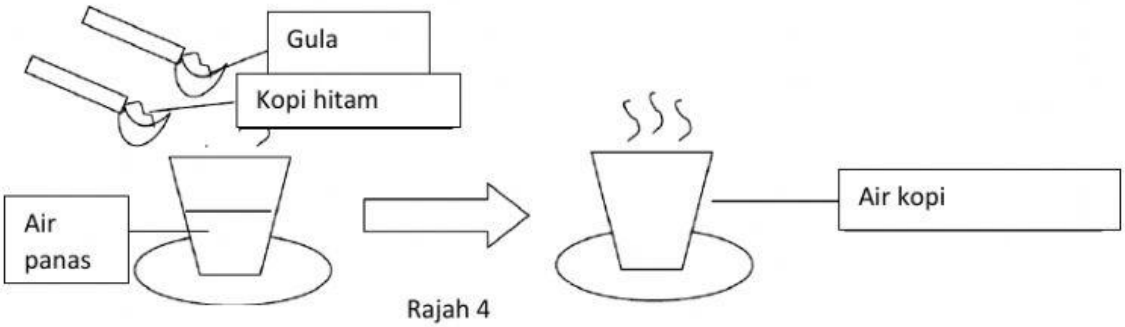

Rajah 4

a. Zat terlarut : _____dan _____

b. Pelarut : _____

c. Larutan :_____

3. Rajah 5 menunjukkan tiga bikar yang mengandungi larutan dan jenisnya. Lukiskan garis yang sepadan.

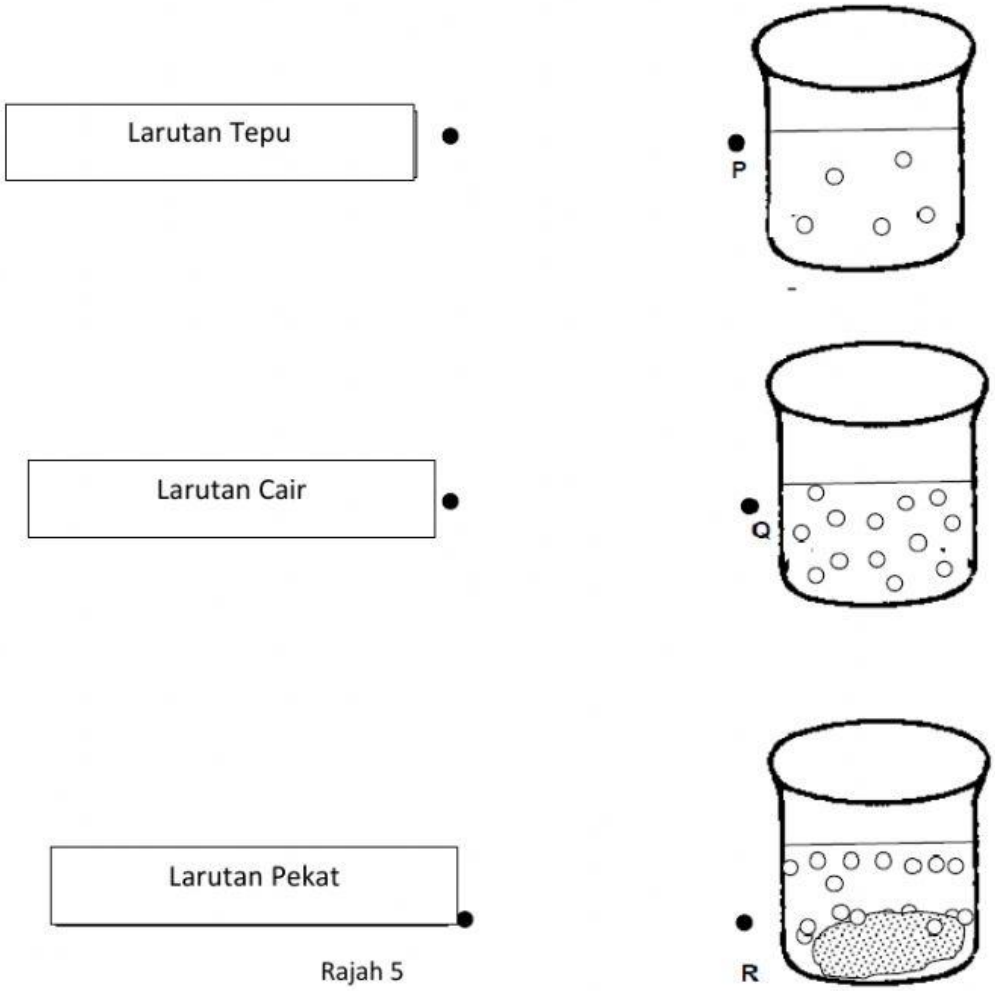

Rajah 5

LIVEWORKSHEETS