8.0 LUKISAN KERJA

8.1 Lukisan Ortografik

1 Rajah 1 menunjukkan kedudukan pandangan unjuran ortografik. Nyatakan jenis unjuran bagi kedudukan pandangan sukuan lukisan ortografik pada ruang jawapan.

	Kedudukan Pandangan	Jenis Unjuran
(i)	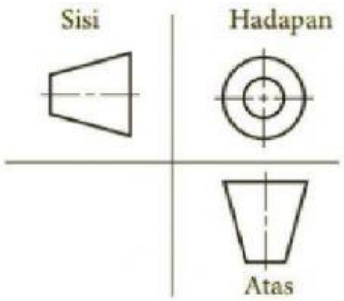	....
(ii)	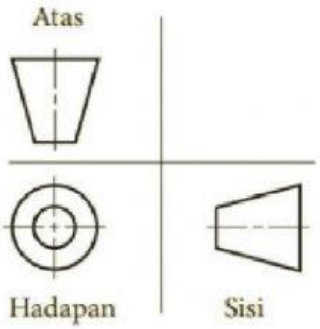	....

Rajah 1

[2 *markah*]

LIVEWORKSHEETS

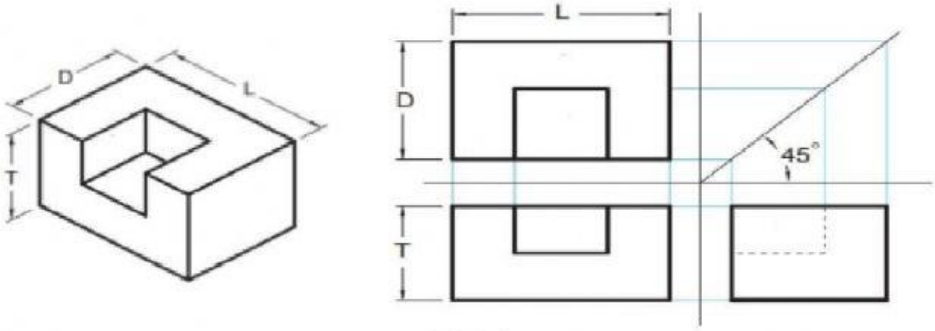

Rajah 2

2 Rajah 2 menunjukkan satu lukisan ortografik unjuran sudut ketiga bagi sebuah bongkah permukaan rata. Nyatakan urutan langkah membina lukisan ortografik unjuran sudut ketiga.

Kenal pasti sisi-sisi yang memberi informasi tentang tinggi , lebar dan kedalaman objek.

↓

(i)

↓

(ii)

↓

Melukis pandangan hadapan objek

↓

Unjurkan setiap sisi pandangan atas dan pandangan hadapan ke sisi kanan

↓

(iii)

Rajah 2

(i) .....

(ii) .....

(iii) .....

[3 *markah*]

LIVEWORKSHEETS

3 Nyatakan **dua** kaedah mendimensi bagi lukisan ortografik.

(i) .....

(ii) .....

[2 *markah*]

8.2 Lukisan Isometri

4 Rajah 3 menunjukkan sistem dimensi lukisan isometri. Nyatakan jenis sistem mendimensi bagi lukisan isometri yang diberi.

	Lukisan isometri	Sistem Dimensi
(i)	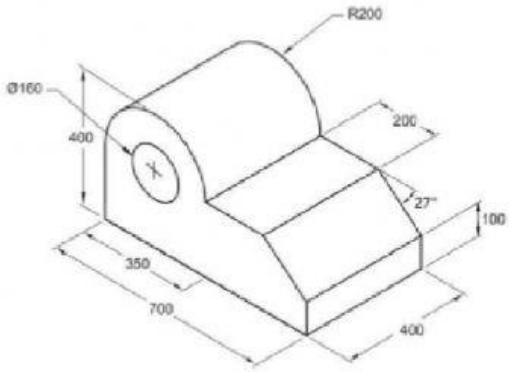	....
(ii)	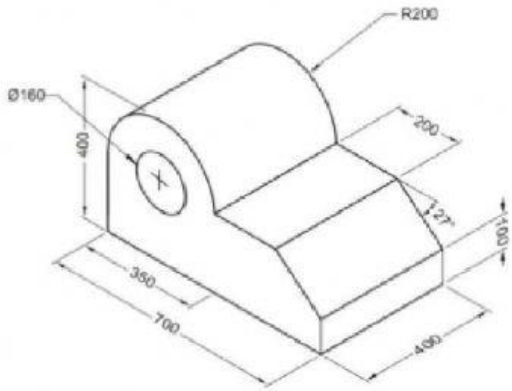	....

Rajah 3

[2 *markah*]

5 Nyatakan **dua** kaedah mendimensi bagi lukisan isometri.

(i) .....

(ii) .....

[2 *markah*]

LIVEWORKSHEETS

6 Rajah 4 menunjukan satu lukisan ortografik unjuran sudut ketiga bagi sebuah bongkah permukaan rata .

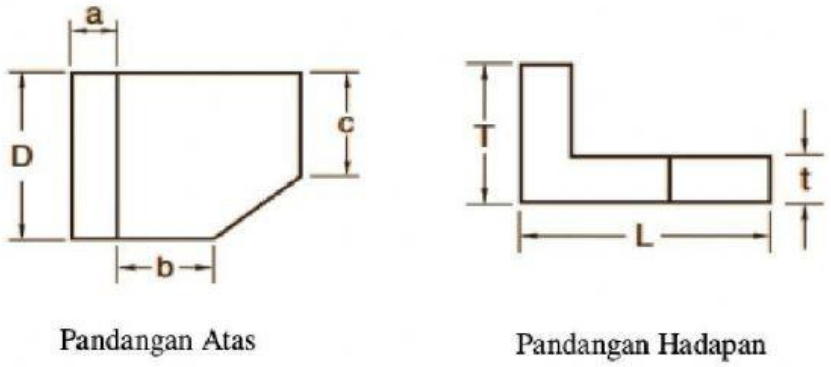

Rajah 4

Lengkapkan langkah membina lukisan isometri bagi objek pada Rajah 4 dengan menyatakan perkara (i) dan (ii)

(i)
↓
Pindahkan ukuran tinggi kepada kotak isometri
↓
Pindahkan ukuran lebar kepada kotak isometri
↓
(ii)

(i) .....

(ii) .....

[2 *markah*]

LIVEWORKSHEETS

8.3 Lukisan Pemasangan

7 Nyatakan **tiga** ciri lukisan pemasangan.

(i) .....

(ii) .....

(iii) .....

[3 *markah*]

8 Rajah 5 menunjukkan satu lukisan kerja bagi sebuah objek tiga dimensi (3D).

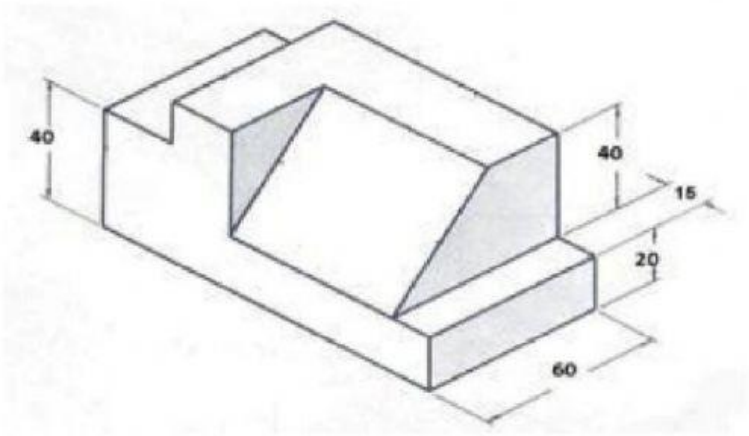

Rajah 5

Berdasarkan Rajah 5,

(*a*) Nyatakan kaedah sistem dimensi bagi lukisan kerja Rajah 5.

.....

[1 *markah*]

(*b*) Nyatakan **tiga** pandangan yang terhasil pada lukisan kerja unjuran ortografik

(i) .....

(ii) .....

(iii) .....

[3 *markah*]

LIVEWORKSHEETS

(c) Lukiskan unjuran ortografik sudut ketiga dalam ruang yang disediakan. Satu kotak grid mewakili 10 unit ukuran.

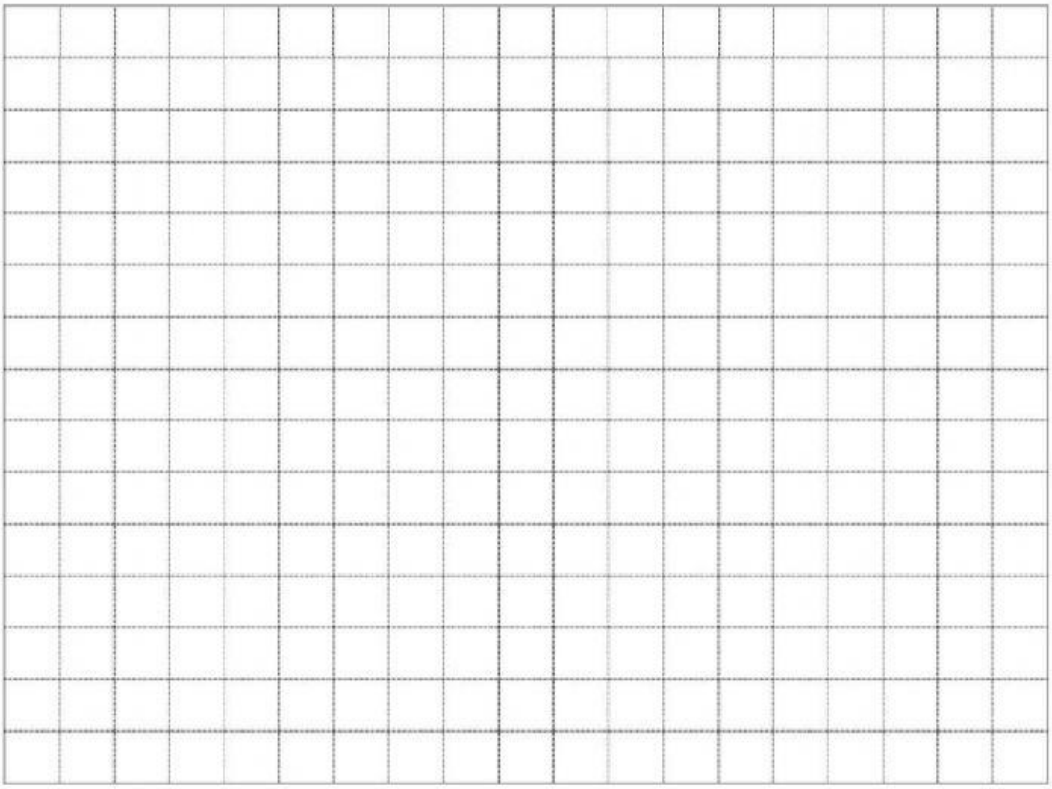

[*6 markah*]

LIVEWORKSHEETS

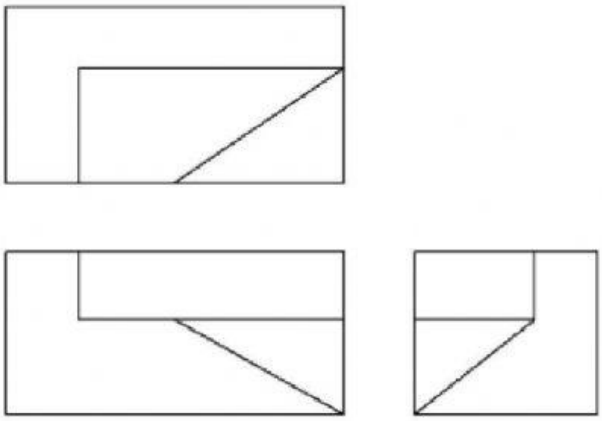

Rajah 6

9 Rajah 6 menunjukkan unjuran ortografik **bagi** sebuah bongkah.

(a) Jelaskan **dua** tujuan Lukisan Isometri.

(i) .....

.....

(ii) .....

.....

[4 *markah*]

(*b*) Bina **lakaran isometri** bongkah berdasarkan pandangan ortografik yang diberi dalam Rajah 6.

LIVEWORKSHEETS