LKPD (Lembar Kerja Peserta didik) 1

Material: Kirchoff's First Law

Nama : Kelas :

A. Simak Video berikut !

B. Kerjakan

1. Diberikan rangkaian l istrik seperti pada gambar berikut !

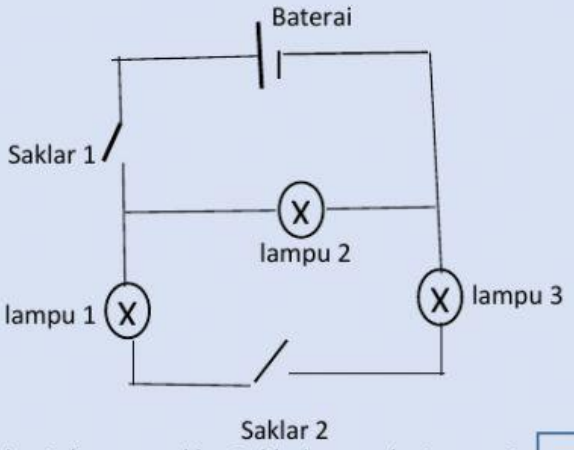

a. Jika sakalar 1 ditutup, saklar 2 dibuka , maka Lampu 1 _____

Lampu 2 _____

Lampu 3 _____

b. Jika sakalar 1 ditutup, saklar 2 ditutup , maka Lampu 1 _____

Lampu 2 _____

Lampu 3 _____

LIVEWORKSHEETS LIVEWORKSHEETS

C. Jika sakalar 1 ddibuka, saklar 2 ditutup , maka Lampu 1 [ ]

Lampu 2 [ ]

Lampu 3 [ ]

2. Menjodohkan antara besaran dan satuan dengan menarik garis pada soal berikut dengan tepat !

kuat arus listrik (I)	Ohm (Ω)
Hambatan listrik (R)	Ampere (A)
Beda potensial (V)	Coulom (C)
Muatan listrik (q)	Volt (V)

3. Arus listrik sebesar 5 mA mengalir pada suatu hambatan penghantar selama 2 sekon. Besar muatannya adalah .....

A. 1×10^{-3} C

B. 5×10^{-3} C

C. 1×10^{-2} C

D. 5×10^{-2} C

4. Perhatikan gambar berikut !

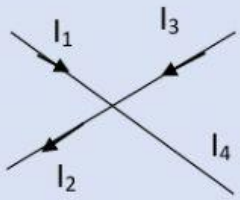

Jika I_1 = 6 A, I_2 = 8 A, dan I_3 = 10 A, maka

I_4 = [ ] arah = [ ]

LIVEWORKSHEETS LIVEWORKSHEETS