Kira jumlah isipadu bentuk berikut

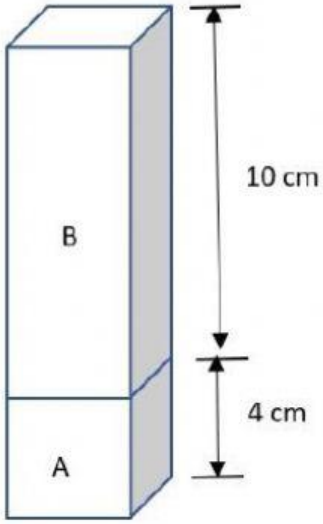

Isipadu kubus A	cm^3
Isipadu kuboid B	cm^3
Jumlah isipadu	cm^3

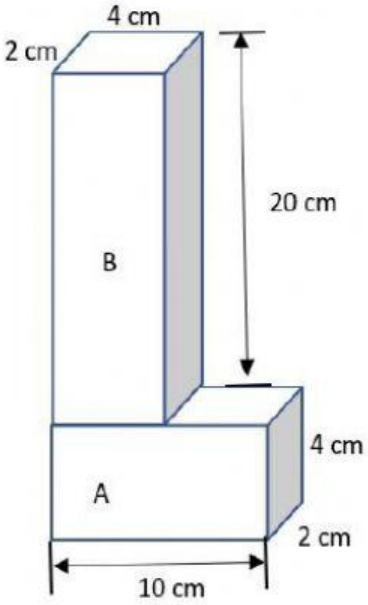

Isipadu kuboid A	cm^3
Isipadu kuboid B	cm^3
Jumlah isipadu	cm^3

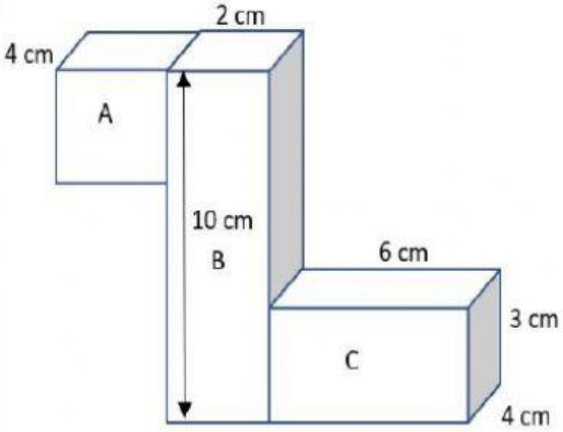

Isipadu kubus A	cm^3
Isipadu kuboid B	cm^3
Isipadu kuboid C	cm^3
Jumlah isipadu	cm^3

LIVEWORKSHEETS