NAMA: **KELAS:**

SAINS TAHUN 2

TAJUK: ELEKTRIK (MENGAPA MENTOL TIDAK MENYALA)

Sila tonton video dibawah sebelum melakukan aktiviti:

LIVEWORKSHEETS

Rajah menunjukkan sebuah litar elektrik yang dibina oleh sekumpulan murid.

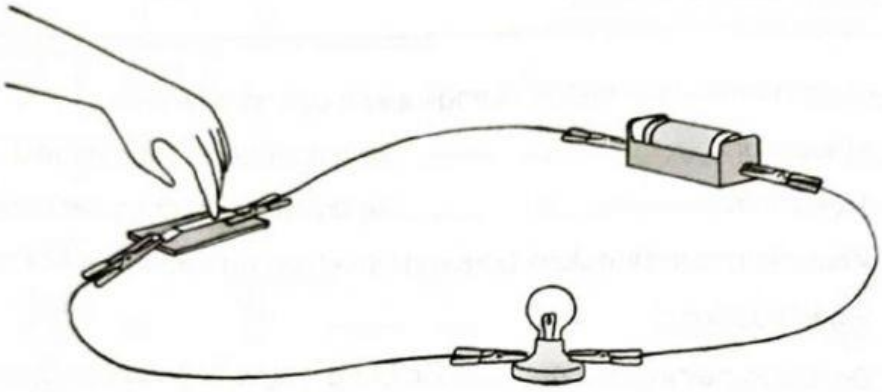

Apabila suis dipasang, didapati mentol tidak menyala. Apakah kemungkinan yang akan berlaku? Tandakan ✓ pada jawapan kamu, jawapan kamu mungkin lebih daripada satu.

	Sebab	✓/✗
1.	Kerana mentol terbakar.	
2.	Kerana suis tidak dipasang.	
3.	Kerana sel kering kekurangan tenaga.	
4.	Kerana pemasangan mentol pada pemegang yang tidak ketat.	

LIVEWORKSHEETS

D Perhatikan litar elektrik di bawah dan tandakan (✓) sebab mentol tidak menyala. SP 7.1.4 (TP 4)

1

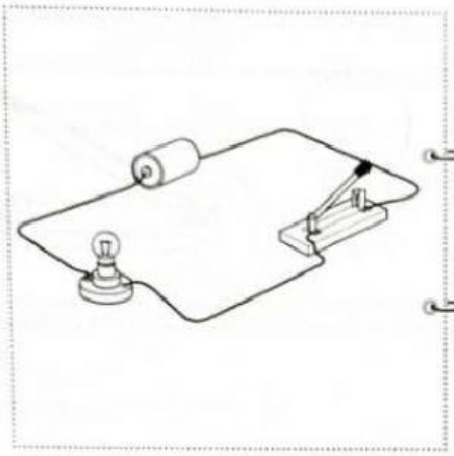

- Suis dibuka ☐
- Suis ditutup ☐

2

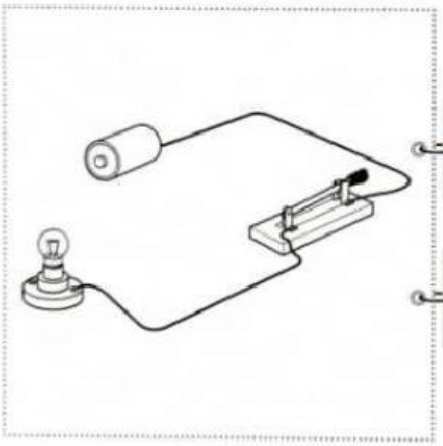

- Pemasangan mentol tidak ketat ☐
- Penyambungan wayar tidak lengkap ☐

3

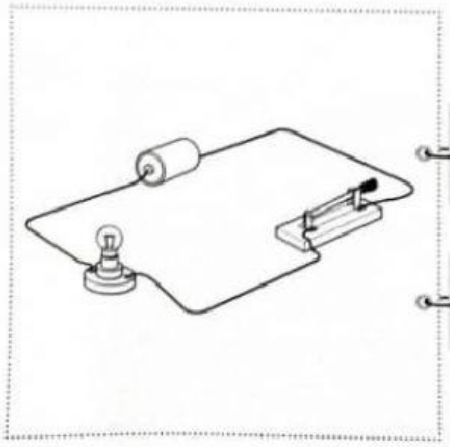

- Sel kering kekurangan tenaga ☐
- Suis ditutup ☐

LIVEWORKSHEETS

E Ah Meng telah memasang satu litar elektrik ringkas di dalam Bilik Sains. Dia mendapati mentol tidak menyala walaupun pemasangan litar telah mengikut bimbingan gurunya. SP 7.1.4 (TP 4)

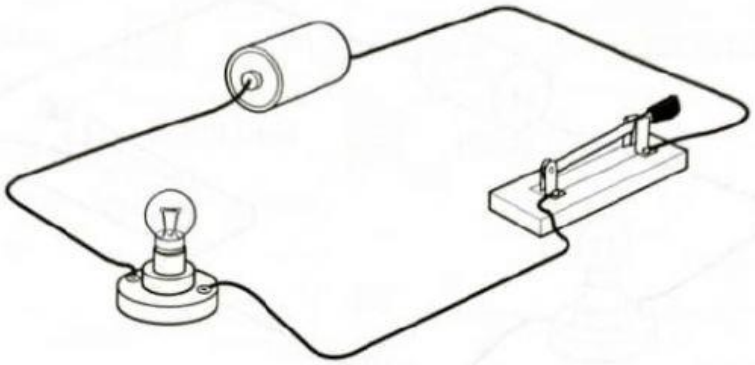

1 Berikan **dua** kemungkinan mentol tersebut tidak menyala.

(a) _____

(b) _____

2 Apakah yang perlu Ah Meng lakukan untuk menyalakan mentol dalam litar elektrik tersebut?

_____

_____

3 Bolehkah suis digantikan dengan klip kertas untuk menghidupkan mentol dalam sebuah litar elektrik? Mengapa? KBAT Menilai

_____

_____

_____

LIVEWORKSHEETS