وزارة التربية والتعليم
مجلس 1 نطاق 3
مدرسة البريرات للتعليم الأساسي ح2

الصف السادس
المادة : الرياضيات
موضوع الدرس: مراجعة الوحدة العاشرة الحجم ومساحة السطح

الاسم: الشعبة:

اختر الإجابة الصحيحة ؟

14- أوجد حجم المنشور ؟

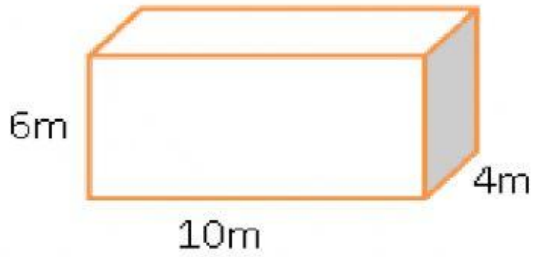

a) $240\,m^2$ b) $120\,m^3$

c) $240\,m^3$ d) $120\,m^2$

15- أوجد البعد المجهول في المنشور الرباعي اذا كان حجمه $v = 84m^3$ ؟

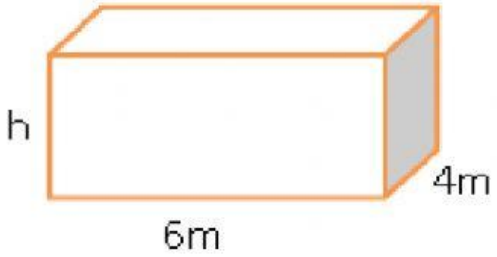

a) $3.5m^2$ b) $3m$

c) $3m^2$ d) $3.5m$

16- أوجد حجم المنشور الثلاثي ؟

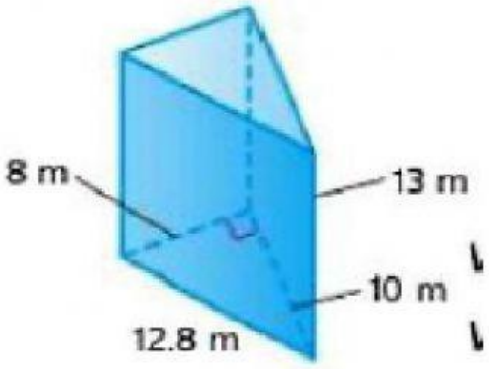

a) $665.5m^3$ b) $126m^3$

c) $520m^3$ d) $832m^3$

LIVEWORKSHEETS