MATEMÁTICA

ECUACIONES DE PRIMER GRADO.'

Nombre: _____

Grado: _____

Fecha: _____

Instrucciones

Lea atentamente y responda los siguientes ítems:

1. Observa el siguiente gráfico. Luego, contesta la pregunta.

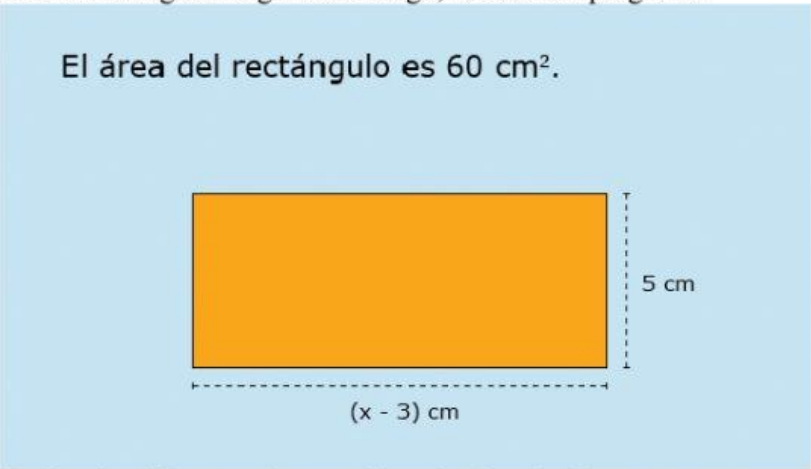

Según el gráfico anterior, ¿cuál es el valor de x?

a) 12

b) 15

c) 16

d) 17

2. Observa la siguiente imagen. Luego, contesta la pregunta.

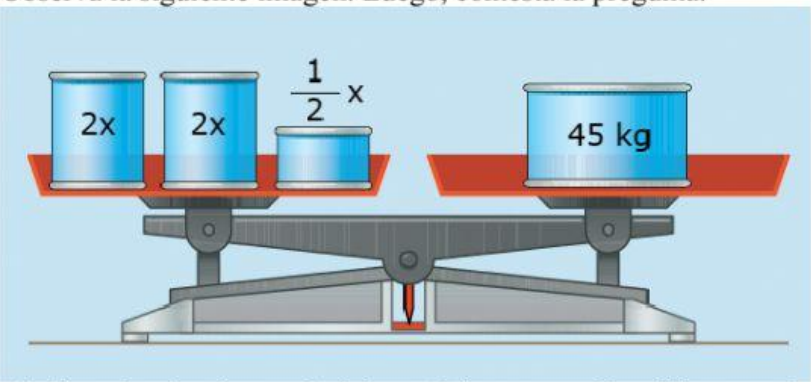

¿Cuál es el valor de x en la balanza? (la masa está en kilogramos).

a) 18 kg

b) 15 kg

c) 10 kg

d) 8 kg

LIVEWORKSHEETS

3. Observa la siguiente imagen. Luego, contesta la pregunta.

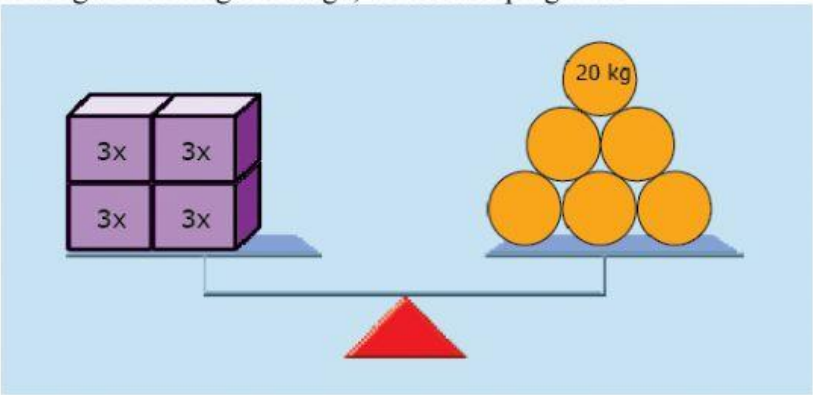

Si la balanza está en equilibrio, ¿cuál es el valor de x en la balanza? (la masa está en kilogramos).

a) 10 kg

b) 11 kg

c) 12 kg

d) 13 kg

4. Observa lo siguiente. Luego, contesta la pregunta.

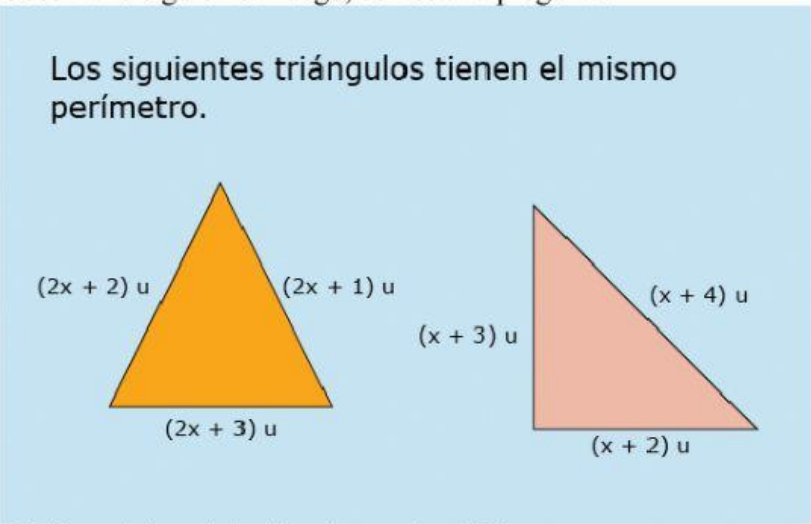

¿Cuál es el área del triángulo rectángulo?

a) $12\,u^2$

b) $10\,u^2$

c) $8\,u^2$

d) $6\,u^2$

LIVEWORKSHEETS

5. Lee la siguiente situación. Luego, contesta la pregunta.
En las clases de arte se han inscrito 48 estudiantes. Al respecto, el número de inscritos en el taller de danza es el triple de los inscritos en el taller de pintura, disminuido en 4.
¿Cómo se representa la cantidad de estudiantes inscritos en el taller de danza?

a) $3(x - 4)$

b) $3x - 4$

c) $3x + 4$

d) $4(x + 4)$

6. Lee la siguiente situación. Luego, contesta la pregunta.
En las clases de arte se han inscrito 48 estudiantes. Al respecto, el número de inscritos en el taller de danza es el triple de los inscritos en el taller de pintura, disminuido en 4.
¿Cómo se representa la cantidad de estudiantes inscritos en el taller de pintura?

a) x

b) $x + 2$

c) $x + 4$

d) $x - 4$

7. Lee la siguiente situación. Luego, contesta.
En su libro de Matemática, Ángel encuentra el siguiente ejercicio:
¿Cuál es el número que sumado con su consecutivo es igual a 41?
¿Cómo se representaría a través de una ecuación el enunciado?

a) $x + 2x = 41$

b) $x - 2x = 41$

c) $x + x + 1 = 41$

d) $x + x = 41$

8. Lee la siguiente situación. Luego, contesta.
Pedro tiene el doble de las canicas que tiene José, aumentado en 1.
¿Cómo se representa la cantidad de canicas que tiene Pedro?

a) $2x$

b) $2x - 1$

c) $2x - 4$

d) $2x + 1$

LIVEWORKSHEETS

9. Lee y observa lo siguiente. Luego, contesta la pregunta.

En una tienda, se colocan sobre una balanza los siguientes paquetes:

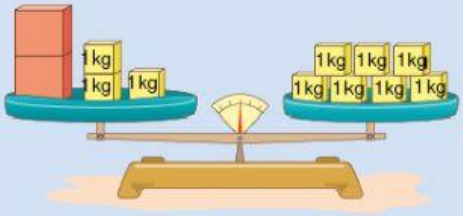

Si cada paquete rojo equivale a $5x$ kg, ¿qué ecuación representa lo observado en la balanza?

a) $10x + 3 = 7$

b) $10x - 3 = 7$

c) $5x + 3 = 7$

d) $5x - 3 = 7$

10. Lee y observa lo siguiente. Luego, contesta la pregunta.

En una tienda, se colocan sobre una balanza los siguientes paquetes:

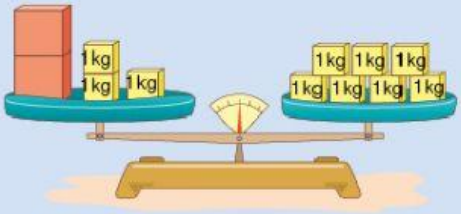

Si cada paquete rojo equivale a x kg, ¿qué ecuación representa lo observado en la balanza?

a) $x - 3 = 7$

b) $x + 3 = 7x$

c) $2x - 3 = 7$

d) $2x + 3 = 7$

LIVEWORKSHEETS

LIVEWORKSHEETS