FICHA DE EVALUACIÓN

1. Encontrar la tensión en la cuerda A y B. Si el bloque tiene un peso de 50N

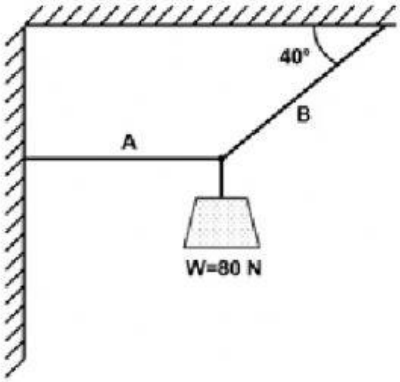

TENSIÓN:

CUERDA A =

CUERDA B =

2. Si la cuerda B de la figura se rompe cuando su tensión es mayor de 600N, ¿Cuál es el peso (W) máximo del bloque?

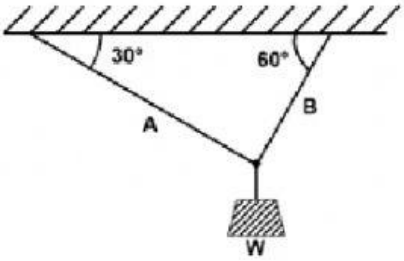

PESO MÁXIMO:

W =

3. Hallar el peso del bloque y la compresión en la viga de la figura si la tensión del cable A es de 51N.

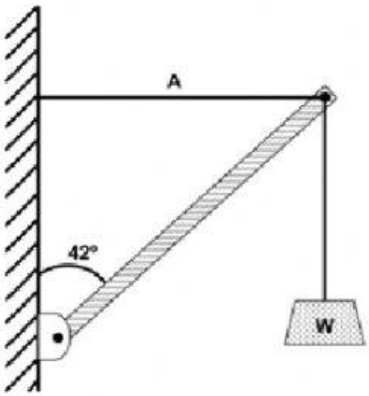

PESO:

W =

COMPRENSIÓN:

B =

LIVEWORKSHEETS

4. ¿Qué fuerza F, dirigida hacia arriba del plano hará que el bloque de la figura suba por dicho plano con rapidez constante? El coeficiente de ficción cinético es de 0.3.

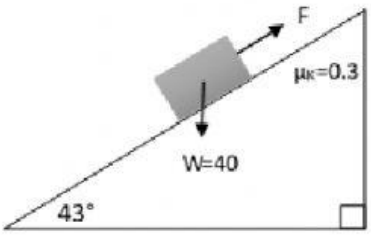

FUERZA:

F =

5. Un cuadro de 30N se cuelga de un clavo, como indica la figura, de manera que las cuerdas que los sostienen forman un ángulo de 60° ¿Cuál es las tensión en casa segmento de la cuerda?

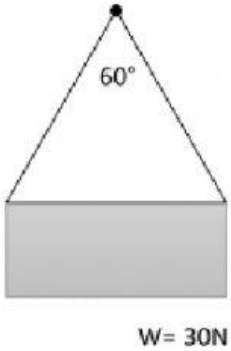

TENSIÓN:

T1 =

T2=

6. Calcula la tensión en el cable y la comprensión en la viga de la figura.

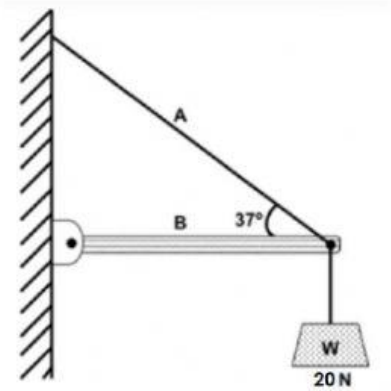

TENSIÓN:

T =

COMPRENSIÓN

B =

LIVEWORKSHEETS

7. Una esfera de 180 kg se encuentra en equilibrio tal como se ve en la figura, calcular la tensión en la cuerda y la reacción normal de la pared.

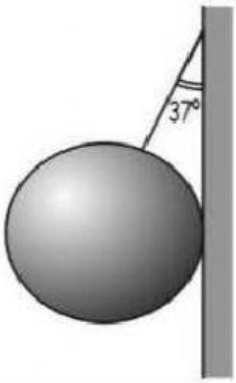

TENSIÓN:

T =

REACCIÓN

N =

8. Determinar las tensiones sobre las cuerdas AC y BC. Si M pesa 40 N.

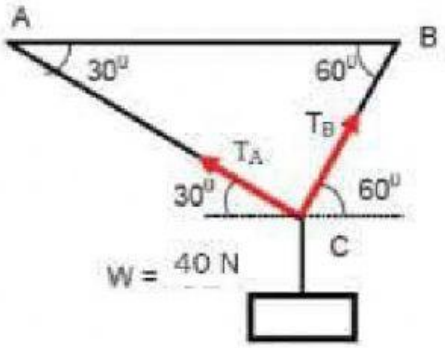

TENSIÓN:

T_A =

T_B =

LIVEWORKSHEETS