ATIVIDADE – 8 – MATEMÁTICA 9 ANO – Prof ALBINA MAIO / 2021

NOME : TURMA :

41. Escreva os ângulos que faltam na figura abaixo (r//s//t):

a)

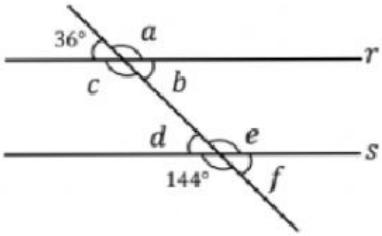

a =
b =
c =
d =
e =
f =

b)

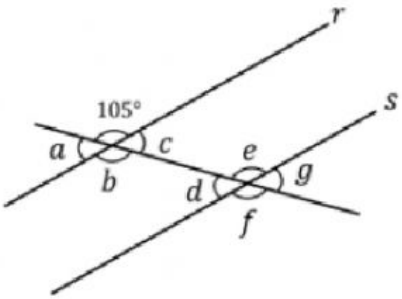

a =
b =
c =
d =
e =
f =
g =

c)

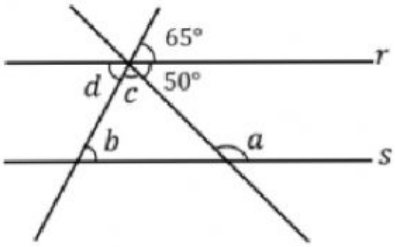

a =
b =
c =
d =

d)

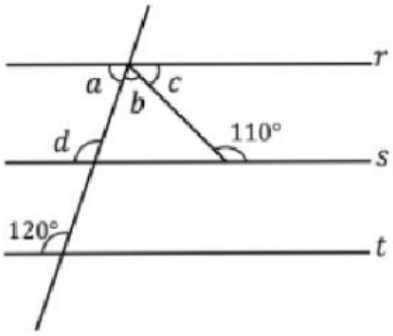

a =
b =
c =
d =

Calcule o valor de x:

a)

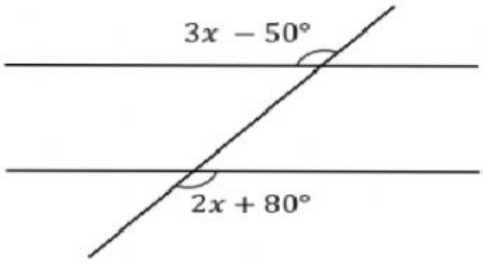

X =

b)

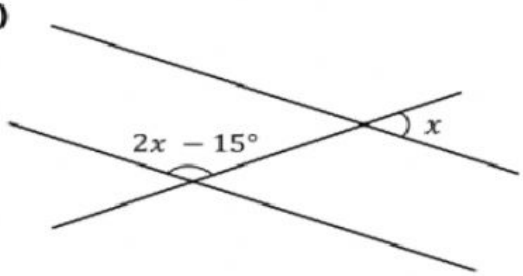

X =

LIVEWORKSHEETS