MATEMÁTICA

PRISMAS

1. **Arrastra donde corresponda**

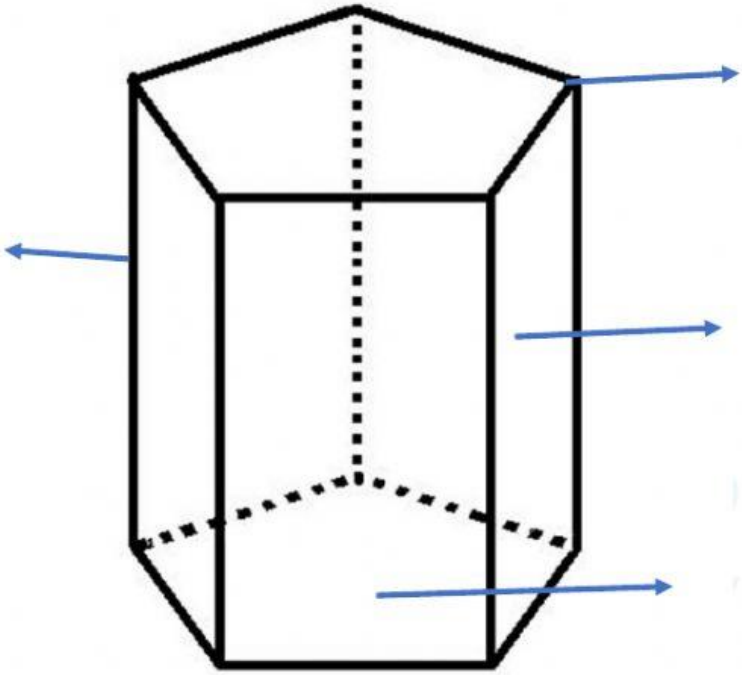

base | **arista** | **vértice** | **cara lateral**

2. **Observa la imagen y selecciona la respuesta correcta de cada pregunta.**

¿Cuántas aristas tiene el prisma?	
¿Cuántos vértices tiene el prisma?	
¿Cuántas caras tiene el prisma?	
¿cuál es el nombre de este prima?	

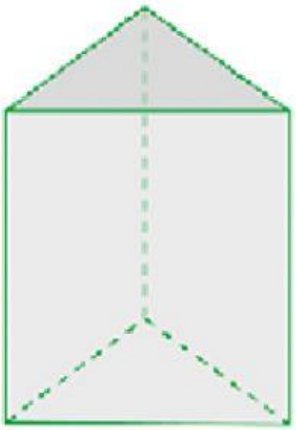

LIVEWORKSHEETS

3. ¿Cuál de las siguientes figuras es un prisma recto?

A

B

C

4. Escribe el nombre del siguiente prisma.

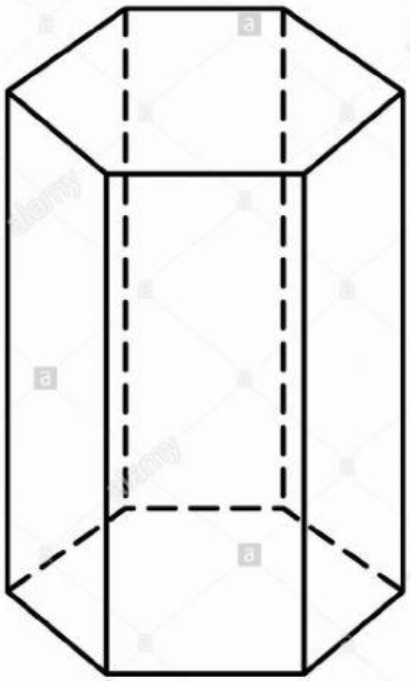

LIVEWORKSHEETS