Lembar Kerja Peserta Didik (LKPD)

Kelompok ..... Kelas: 4E

Apa yang harus kamu ketahui?

Setelah mengikuti pembelajaran ini, diharapkan kamu mampu:

- Mampu menganalisis, ukuran sudut pada bangun datar dalam satuan baku dengan menggunakan busur derajat.
- Mampu memecahkan masalah pengukuran sudut pada bangun datar dalam satuan baku dengan menggunakan busur derajat.

Pengukuran Sudut Bangun Datar dengan Busur Derajat

Mari belajar !

1. Anak-anak, mari kita amati gambar layang-layang ini!

LIVEWORKSHEETS

2. Setelah mengamati gambar, ternyata banyak pengetahuan yang kita dapatkan ya. Kira-kira terdapat berapa titik sudut dan berapa saja ya besar setiap sudutnya? Mari, kita analisis bersama-sama dengan menjawab beberapa pertanyaan panduan di bawah ini!

   a. Layang-layang pada gambar memiliki 4 titik sudut, yaitu sudut ....., sudut ....., sudut ....., dan sudut .....

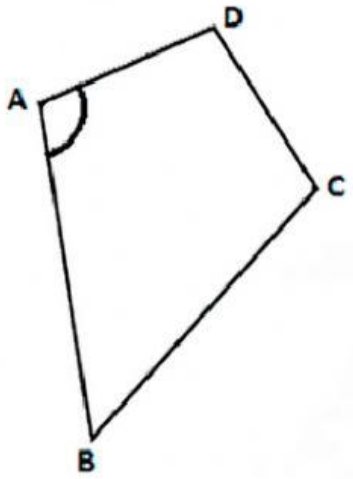

   b. Mengukur sudut A pada layang-layang ABCD dengan busur derajat.

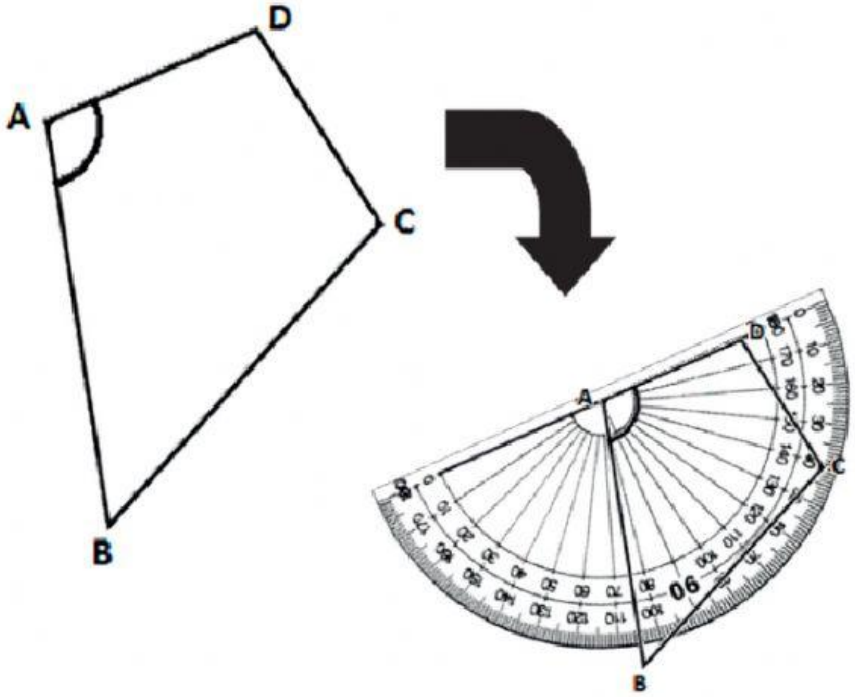

Giny Nuraeni Husniah, S.Pd.

LIVEWORKSHEETS

Melalui penggunaan busur derajat, dapat diperoleh bahwa besar sudut A adalah 105°. Bagaimana dengan besar sudut B, sudut C, dan sudut D? Coba kamu analisis untuk membuktikan besar sudut dengan busur derajat! Kemudian sajikan hasilnya pada kolom di bawah ini!

Jawab:

Sudut A = Sudut ..... = ...°

Sudut C = ...°

Sudut D = 360° - (sudut A + sudut B + sudut C)

= 360° - (.....° + ...° + ...°)

= 360° - .....°

= .....°

Dengan demikian, dapat disimpulkan bahwa jumlah besar 4 sudut layang-layang ABCD adalah sebagai berikut.

Sudut A + sudut B + sudut C + sudut D = ...° + ...° + ...° + ...° = ...°

3. Bagaimana dengan gambar di bawah ini? Ayo, kita amati lagi gambar di bawah ini!

4. Setelah mengamati gambar, coba kamu analisis gambar tersebut dengan menjawab beberapa pertanyaan panduan berikut ini.
   a. Layar perahu yang berbentuk segitiga pada gambar memiliki ..... sudut, yaitu sudut ....., sudut ....., dan sudut .....

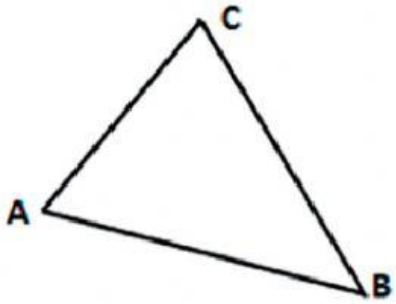

LIVEWORKSHEETS

b. Mengukur besar sudut A pada segitiga ABC dengan busur derajat.

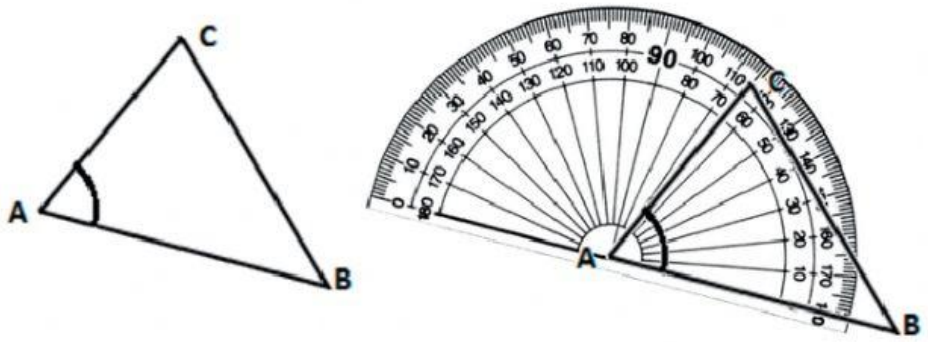

Melalui penggunaan busur derajat, dapat diperoleh bahwa besar sudut A adalah .....°.

c. Mengukur besar sudut B pada segitiga ABC dengan menggunakan busur derajat akan diperoleh bahwa besar sudut B adalah .....°.

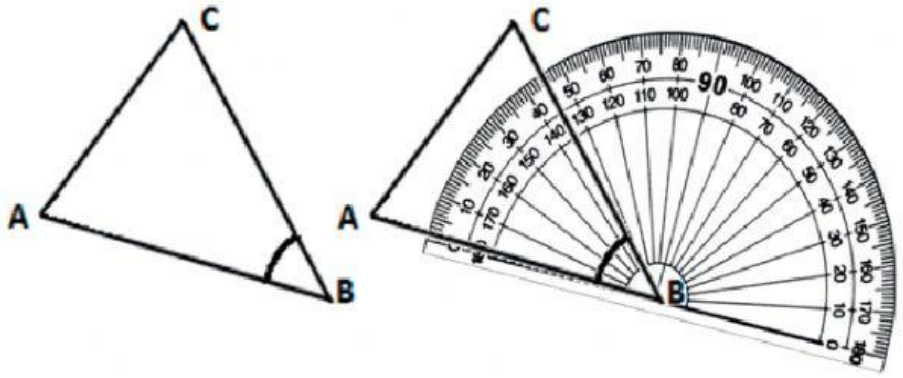

d. Bagaimana dengan besar sudut C pada segitiga ABC? Coba kamu analisis untuk membuktikan besar sudut dengan busur derajat! Kemudian sajikan hasilnya pada kolom di bawah ini!

Jawab:

Sudut A = ...°

Sudut B = ...°

Sudut C = 180° - (sudut A + sudut B)

= 180° - (.....° + ...°)

= 180° - .....°

= .....°

Dengan demikian, dapat disimpulkan bahwa jumlah besar 3 sudut segitiga ABC adalah sebagai berikut.

Sudut A + sudut B + sudut C = ...° + ...° + ...° = ...°

Giny Nuraeni Husniah, S.Pd.

LIVEWORKSHEETS

Belajar apa sajakah hari ini?

Setelah mengikuti pembelajaran hari ini, kira-kira apa saja yang telah hari ini kamu pelajari? Coba kamu tuliskan pada kolom di bawah ini!

.....

.....

.....

.....

Selamat Mengerjakan

Giny Nuraeni Husniah, S.Pd.

LIVEWORKSHEETS