Problemas de área de figuras

Lee atentamente cada problema y resuelve aplicando las fórmulas trabajadas en clase.

1. Si el área del romboide mide 36 m cuadrados y su base mide 12 m. Su altura mide m.

2. Juan cálculo el área del rombo y obtuvo de resultado 120 cm cuadrados. Una de sus diagonales mide 10 cm. La otra diagonal mide cm.

3. Una escuela tiene mesas cuyas cubiertas tienen forma de trapecio isósceles, como la que se muestra a continuación:

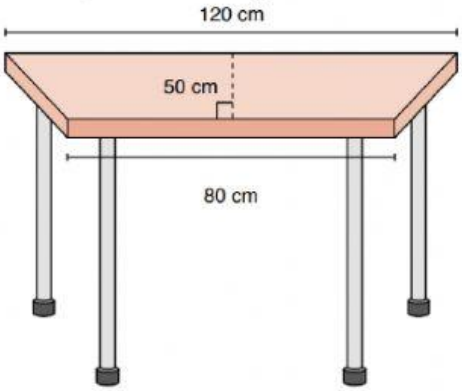

¿Cuál es el área de la cubierta de la mesa?

El área es

LIVEWORKSHEETS