PRISMAS Y PIRÁMIDES

I. Identifica los elementos de un prisma

( ) Base superior
( ) Base inferior
( ) Arista
( ) Vértice
( ) Cara lateral

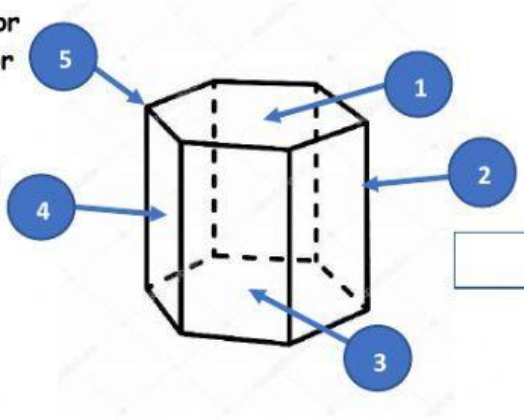

II. Escribe el nombre de cada elemento de una pirámide

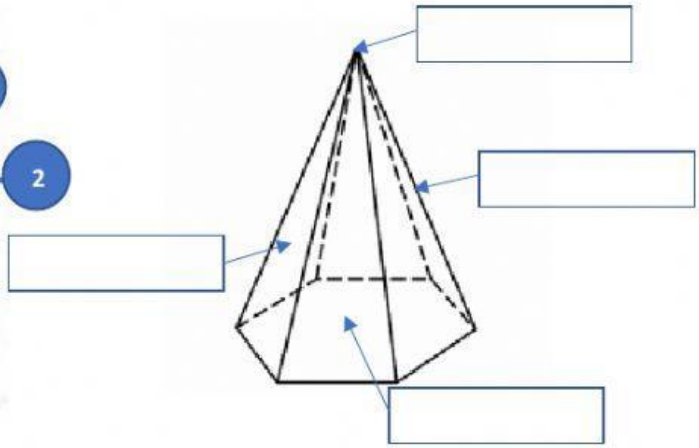

III. Escribe el nombre de los siguientes cuerpos geométricos

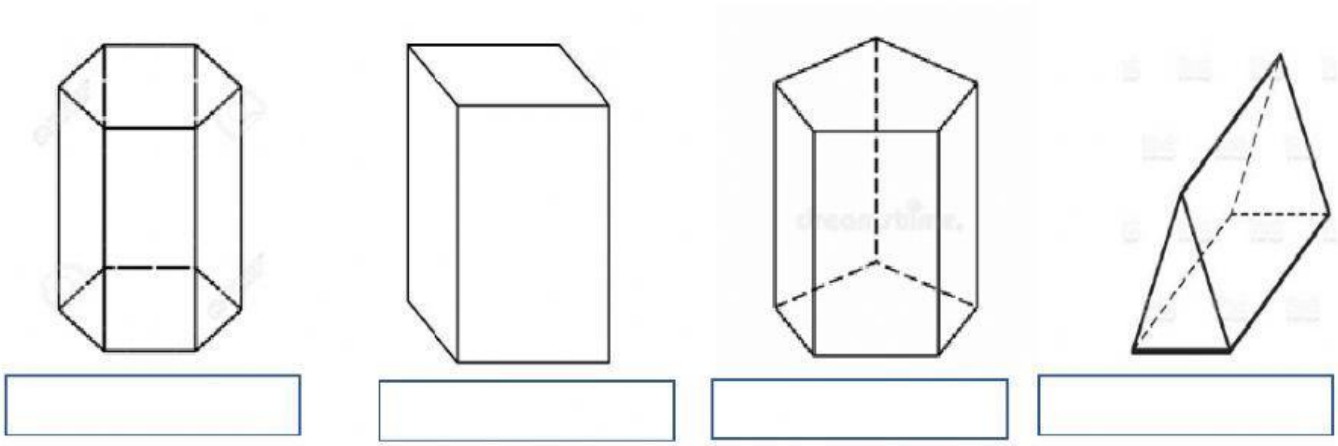

Profesora Patricia Pérez
RPPH

LIVEWORKSHEETS

IV. Analiza los siguieneres cuerpos geometricos y completa

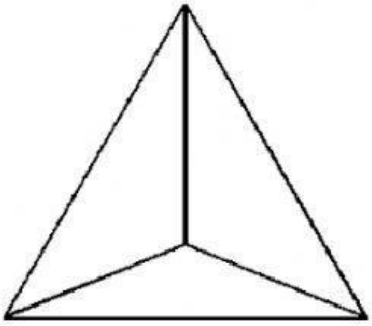

1. Nombre del cuerpo geometrico _____
2. Número de aristas_____
3. Número de vértices_____
4. Número de caras laterales_____

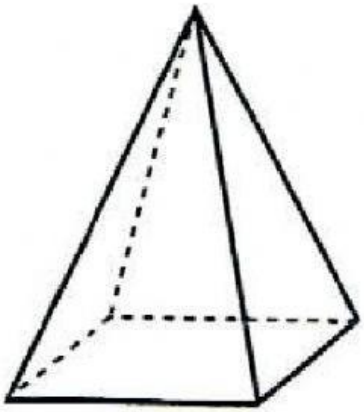

1. Nombre del cuerpo geometrico _____
2. Número de aristas_____
3. Número de vértices_____
4. Número de caras laterales_____

Profesora Patricia Pérez
RPPH

LIVEWORKSHEETS