GUÍA DE TRABAJO DE LA ASIGNATURA DE FÍSICA SEMANA 2 "PROYECTO 4"
PLAN EDUCATIVO APRENDEMOS JUNTOS EN CASA
PRIMERO DE BACHILLERATO
2020 – 2021

Nombre del estudiante
Curso:
Tema: transporte de la corriente eléctrica
Docente: Ing. Eduardo Javier Díaz Suasnavas

Resolver los siguientes ejercicios

1. Calcula los valores que faltan en los circuitos dibujados a partir de los datos que se indican.

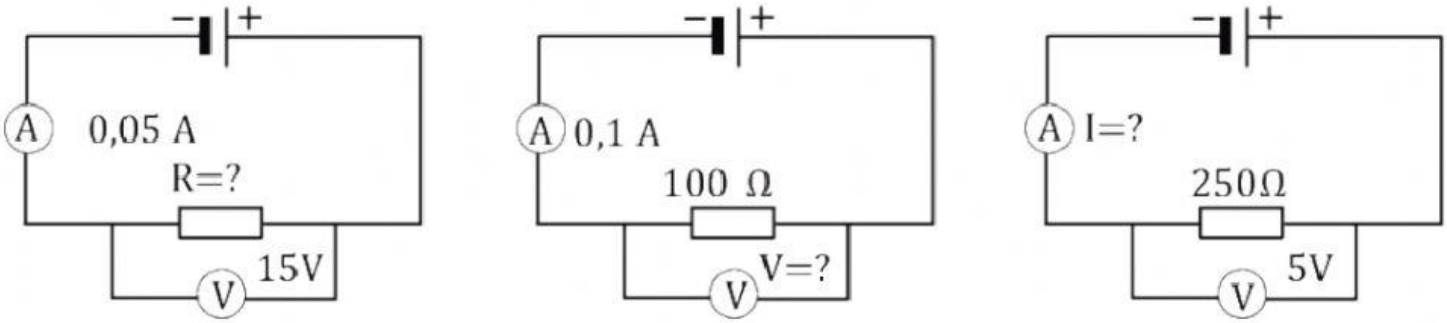

2. ¿Cuál es la corriente que circula por un tostador de 8,0 Ω cuando opera a 120V?

Datos
R= 8,0 Ω
V= 120 V

SOLUCIÓN

$$I = \frac{V}{R}$$

$$I = \frac{(\qquad)}{8{,}0\ \Omega}$$

$$I = (\qquad)$$

3. ¿Cuál es la diferencia de potencial necesaria para pasar 3,0 A. a través de 28 Ω?

Datos
I=3,0 A
R=28 Ω

SOLUCIÓN

$$V = I.R$$
$$V = (\qquad).28\ \Omega$$
$$V = (\qquad)$$

LIVEWORKSHEETS

4. Para el circuito que se muestra en la figura 26-6, encuentre la diferencia de potencial
   - a) de A a B,
   - b) de B a C

   Note que la corriente dada es de 2.0 A.

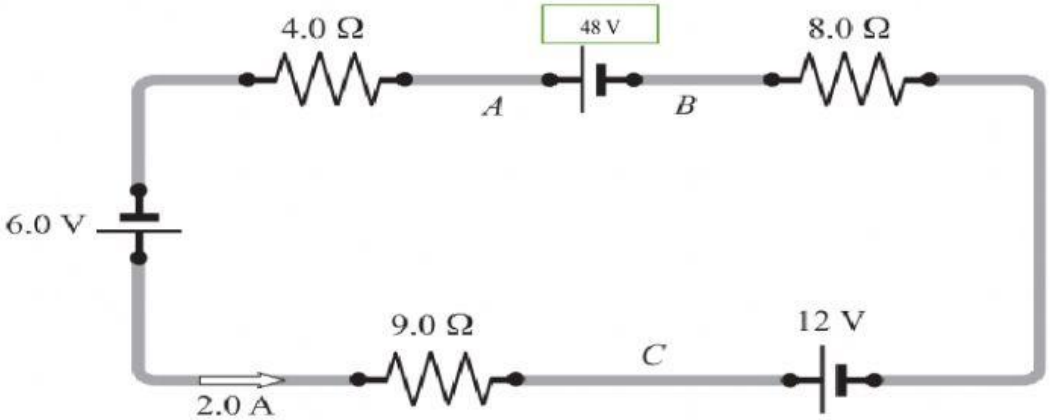

Figura 26-6

SOLUCIÓN

a)

V= ( )

b)

$V = (I.R) - V$
$V = (\quad).(8{,}0\ \Omega) - 12\ V$
$V = (\quad)$

Éxitos en su actividad

LIVEWORKSHEETS