3. Tres bombetes de **6 Ω**, **9 Ω** i **18 Ω** estan connectades en paral·lel a una pila de **18 V**. (4 punts)

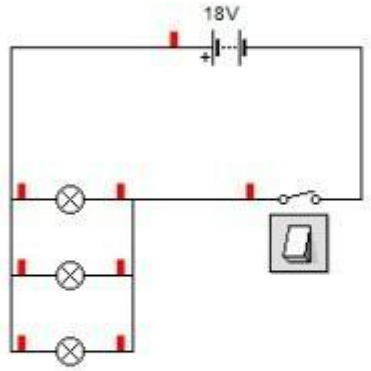

Calcula:

a) La intensitat total (per calcular-la has de calcular la intensitat que passa per cadascuna de les bombetes amb la Llei d'Ohm).

- **Dades que tinc:**

R1 = R2 = R3 = Vt =

- **Dades que he de calcular:**

It = I1 = I2= I3=

- **Anota les normes de funcionament d'aquest tipus de circuit:**

- **Anota la fórmula de la Llei d'Ohm:**

Resposta:

LIVEWORKSHEETS