¡Prepárese para un nuevo reto!

1. Calcule el área de cada figura.

1) rectángulo

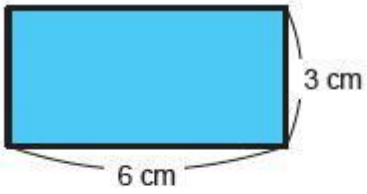

2) cuadrado

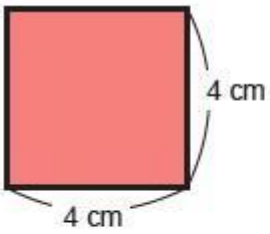

3) figuras combinadas

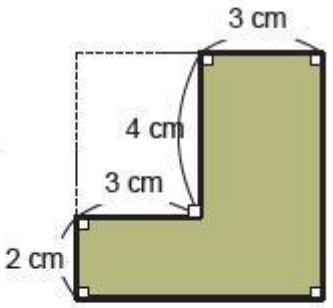

LIVEWORKSHEETS