Analiza el circuito de la imagen, indica en cada opción las lámparas que están encendidas

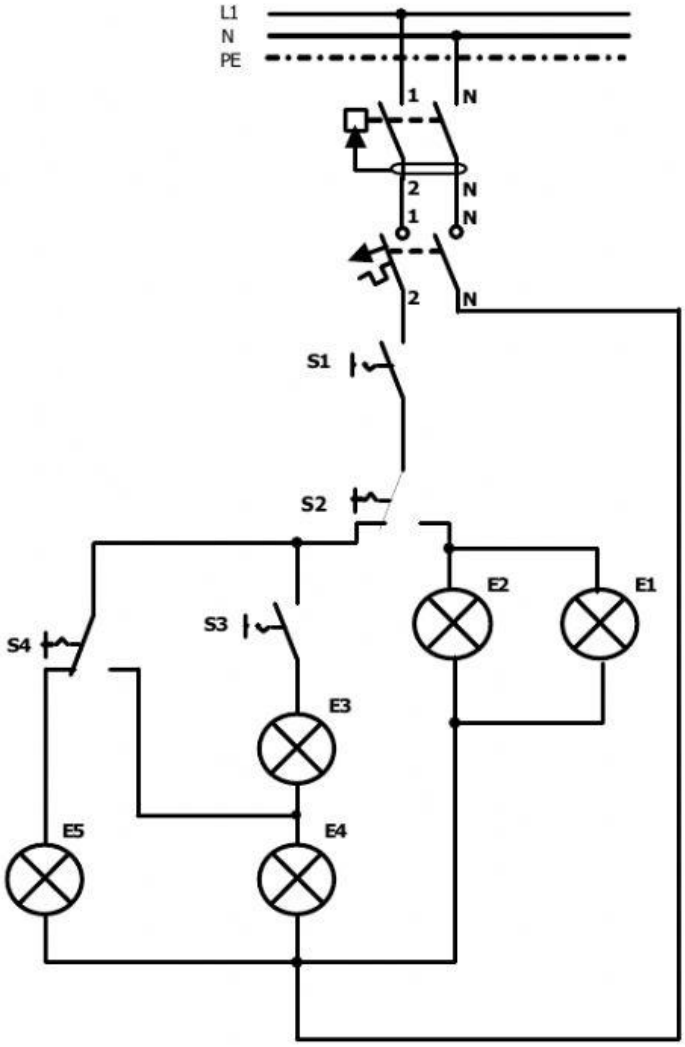

a) Si cerramos S1 y mantenemos la posición del resto de dispositivos, tenemos

b) Si cerramos S3, tenemos:

c) Si cambiamos la posición de S4, tenemos:

d) Si abrimos de nuevo S3, tenemos:

e) Si cambiamos de posición S2, tenemos:

f) Si abrimos de nuevo S1, tenemos:

LIVEWORKSHEETS