ตรวจสอบความเข้าใจ

1 บอกความยาวของถ่านไฟฉายและสร้อยข้อมือเป็นเซนติเมตรและมิลลิเมตร

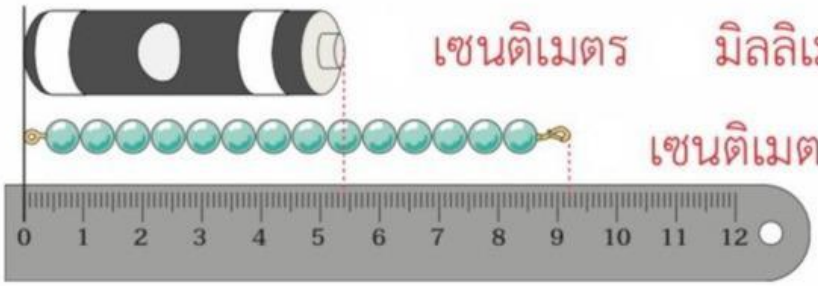

เซนติเมตร มิลลิเมตร

เซนติเมตร มิลลิเมตร

2 บอกความสูงของขวดซอสและกระป๋องแป้งเป็นเซนติเมตรและมิลลิเมตร

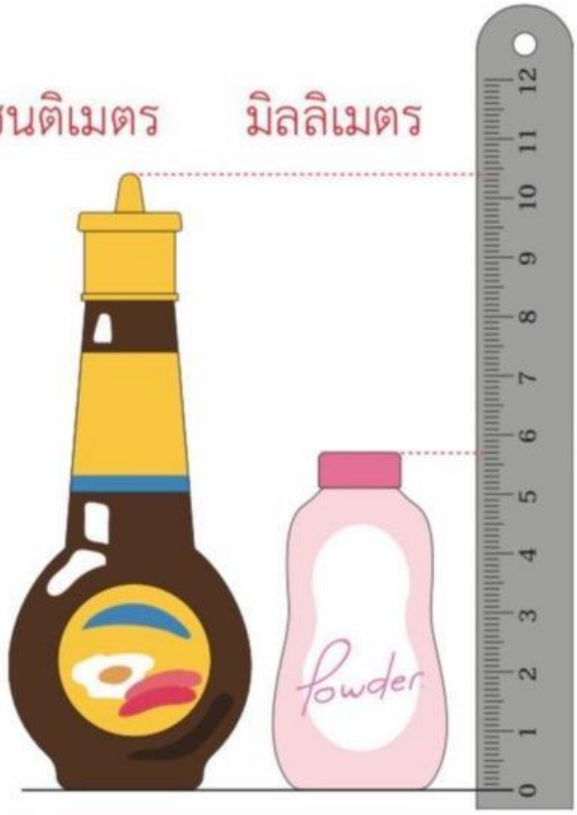

เซนติเมตร มิลลิเมตร

เซนติเมตร มิลลิเมตร

สิ่งที่ได้เรียนรู้

- การบอกความยาวหรือความสูงของสิ่งต่าง ๆ อาจบอกเป็นเซนติเมตรและมิลลิเมตร
- ความยาว 10 มิลลิเมตร เท่ากับ ความยาว 1 เซนติเมตร

แบบฝึกหัด 9.1

LIVEWORKSHEETS

ใบงานคณิตศาสตร์ ชั้นประถมศึกษาปีที่ 3

หน่วยการเรียนรู้ที่ ๑ การวัดความยาว (มฐ. ค 2.1 ป3/3)

เรื่อง : การวัดความยาวเป็นเซนติเมตร และมิลลิเมตร

คะแนน

ชื่อ_____ชั้น_____เลขที่ _____

คำชี้แจง : เติมคำตอบ

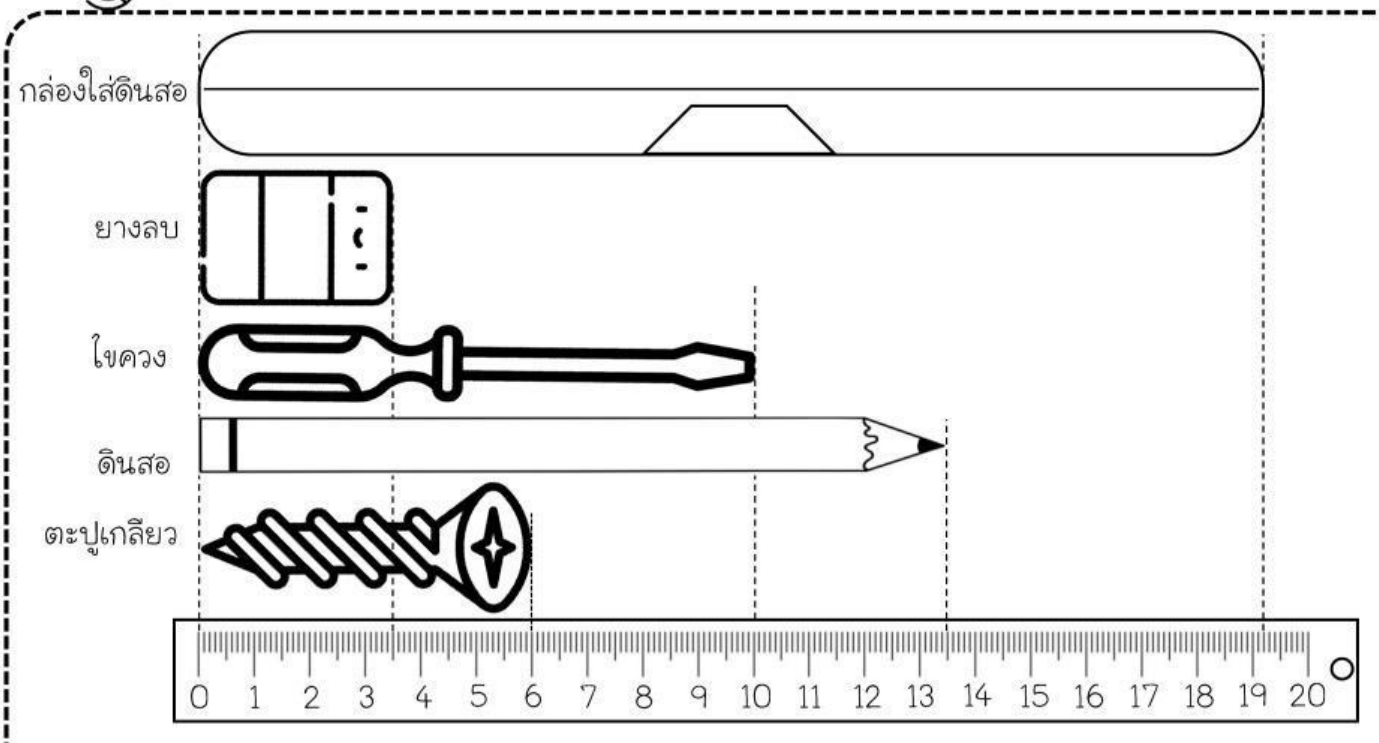

1 กล่องใส่ดินสอยาว.....เซนติเมตร.....มิลลิเมตร

2 ยางลบยาว.....เซนติเมตร.....มิลลิเมตร

3 ไขควงยาว.....เซนติเมตร.....มิลลิเมตร

4 ดินสอยาว.....เซนติเมตร.....มิลลิเมตร

5 ตะปูเกลียว.....เซนติเมตร.....มิลลิเมตร

LIVEWORKSHEETS