NAMA :

KELAS :

LEMBAR KERJA

GERBANG LOGIKA

A. GERBANG AND

Jenis pertama adalah gerbang AND. Gerbang AND ini memerlukan dua atau lebih input untuk menghasilkan satu output. Jika semua atau salah satu inputnya merupakan bilangan biner 0, maka outputnya akan menjadi 0. Sedangkan jika semua input adalah bilangan biner 1, maka outputnya akan menjadi 1.

Gambar AND

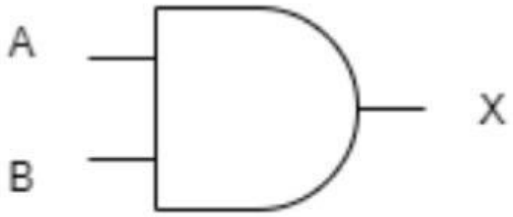

A	B	X
0	0	0
1	0	0
0	1	0
1	1	1

Latihan :

Isilah output gerbang logika dibawah ini!

a.

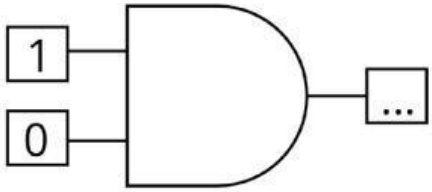

b.

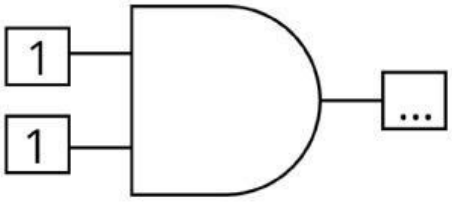

B. GERBANG OR

Jenis kedua adalah gerbang OR. Sama seperti gerbang sebelumnya, gerbang ini juga memerlukan dua input untuk menghasilkan satu output. Gerbang OR ini akan menghasilkan output 1 jika semua atau salah satu input merupakan bilangan biner 1. Sedangkan output akan menghasilkan 0 jika semua inputnya adalah bilangan biner 0.

LIVEWORKSHEETS

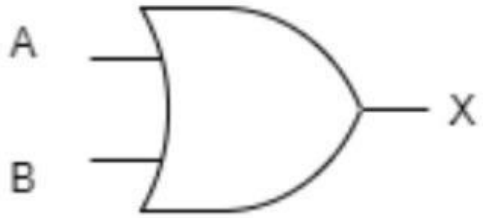

A	B	X
0	0	0
1	0	1
0	1	1
1	1	1

Latihan :
Isilah output gerbang logika dibawah ini!
a.

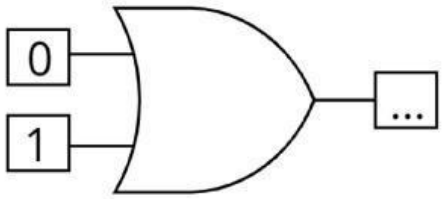

b.

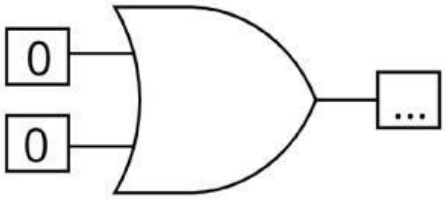

c.
d.

C. GERBANG NOT
Jenis berikutnya adalah gerbang NOT. Gerbang NOT ini berfungsi sebagai pembalik keadaan. Jika input bernilai 1 maka outputnya akan bernilai 0 dan begitu juga sebaliknya.

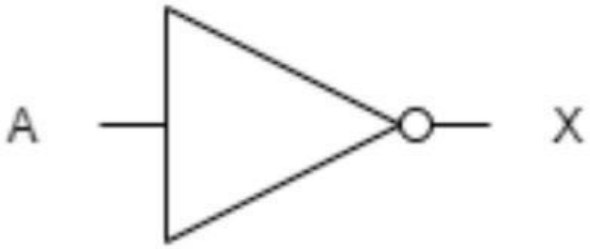

A	NOT A
0	1
1	0

Latihan :
Isilah output gerbang logika dibawah ini!
a.

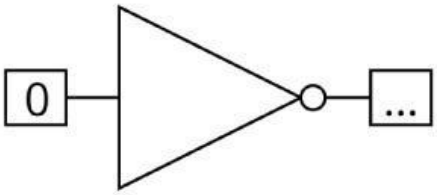

LIVEWORKSHEETS

LATIHAN GERBANG AND, OR, NOT :

a.

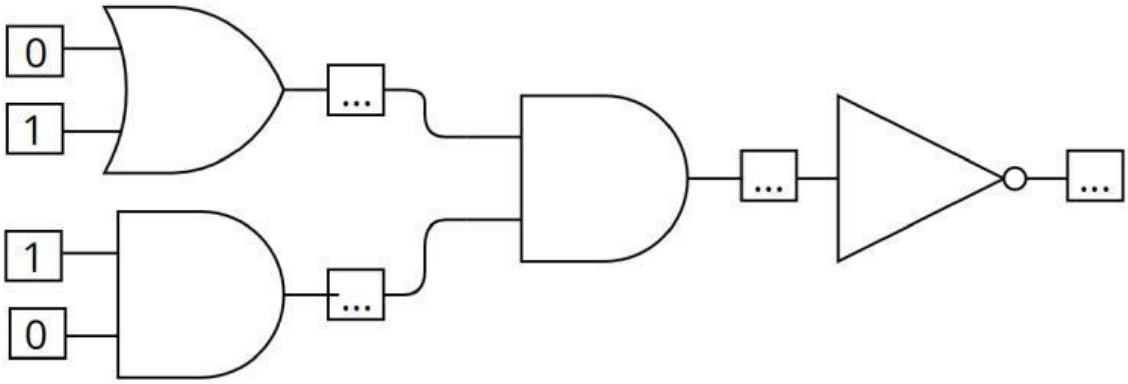

b.

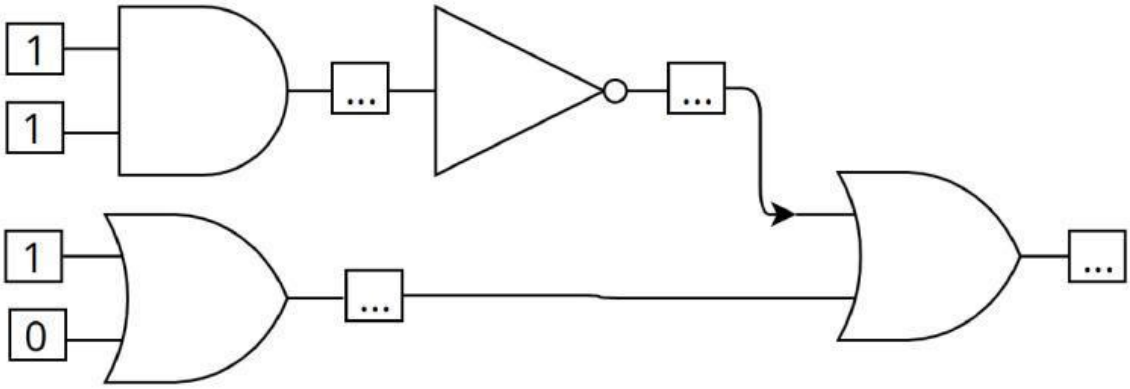

LIVEWORKSHEETS