BANGUN RUANG SISI DATAR GABUNGAN

Ayo Kerjakan !

1 Perhatikan gambar di bawah.

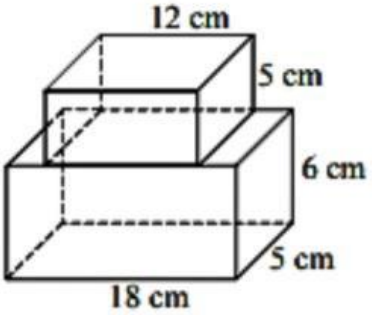

Tentukan luas permukaan dan volumenya.

2 Perhatikan gambar rangka bangun di samping.

Rangka bangun tersebut terdiri atas dua bagian, yaitu balok dan limas.

Tentukan:

a. luas permukaan balok.

b. volume balok.

c. luas alas limas.

d. panjang diagonal alas limas.

e. volume limas.

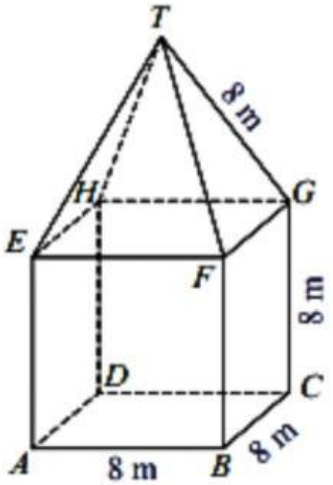

3 Sebuah tenda berbentuk bangun seperti berikut.

Berapakah luas kain yang digunakan untuk membuat sebuah tenda seperti itu, bila alasnya berbentuk persegi

(menggunakan strategi *split attention effect*)

LIVEWORKSHEETS