Họ và tên:

Lớp:

PHIẾU HỌC TẬP SỐ 2

Hãy trả lời các câu hỏi sau vào ô tương ứng

1. Quan sát đoạn phim và cho biết điều gì được tạo ra xung quanh 1 dây dẫn có dòng điện?

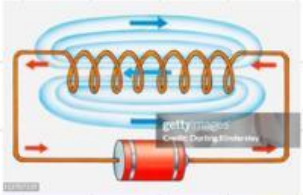

2. Khi đưa một dây dẫn có dòng điện xoay chiều chạy qua lại gần cuộn cảm L của mạch điện, theo em sẽ có hiện tượng gì xảy ra?

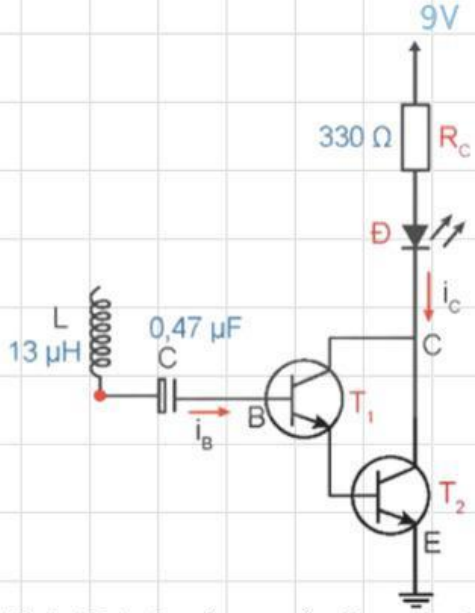

Hình 17.1. Sơ đồ nguyên lí mạch phát hiện dòng điện xoay chiều trong dây dẫn

Phân tích nguyên lí hoạt động của mạch

- Vậy khi có dòng điện xoay chiều chạy qua dây dẫn, trong cuộn cảm L sẽ xuất hiện ..... làm mở T1, T2 => dòng điện chạy qua LED cao và làm LED .....
- Ngược lại, khi không có dòng điện xoay chiều chạy qua dây dẫn, T1, T2 ..... => dòng điện chạy qua LED bằng 0. và làm LED .....

LIVEWORKSHEETS